Produktkatalog

Sensoren
gültig ab 01. Januar 2023

Copyright 2023 Kuntze Instruments GmbH
Alle Rechte vorbehalten.
Die Inhalte des Produktkataloges sind urheberrechtlich geschützt. Die Nutzung des Produktkataloges oder einzelne Inhalte sind lediglich für den vorgesehenen betrieblichen Zweck erlaubt, sofern auf den Ursprung und den Urheberschutz in angemessener Weise hingewiesen wird. Jegliche kommerzielle Nutzung, wie die Verbreitung, Vervielfältigung, Speicherung oder Veröffentlichung, auf welche Weise auch immer, ist ohne schriftliche Genehmigung von Kuntze Instruments GmbH untersagt.

Kuntze Instruments GmbH
Robert-Bosch-Str. 7a
40688 Meerbusch
Germany

+49 2150 70660
info@kuntze.com
www.kuntze.com

202006

Inhaltsverzeichnis

1.	Sensoren	5
1.1	Zirkon® DIS	5
1.2	Zirkon® DIS Total	12
1.3	Zirkon® DIS Pool	18
1.4	Zirkon® pH Universal	26
1.5	Zirkon® pH Pure	35
1.6	Zirkon® pH Process	43
1.7	Zirkon® pH Process Refill	53
1.8	Zirkon® pH Fluoride	61
1.9	Zirkon® pH Coating	69
1.10	Zirkon® pH Pool	77
1.11	Zirkon® pH Process HT	83
1.12	Zirkon® pH Wide Body	91
1.13	Zirkon® Rx Universal	102
1.14	Zirkon® Rx Process Refill	111
1.15	Zirkon® Rx Pool	118
1.16	Zirkon® Redox Wide Body	125
1.17	Zirkon® REF	135
1.18	Zirkon® REF Process Refill	142
1.19	Zirkon® Temperatur	149
1.20	Zirkon® Gas	155
1.21	Zirkon® Conductivity LE44 Pt	164
1.22	Zirkon® Conductivity IL 15	169
2.	Index	173

1. Sensoren

1.1 Zirkon® DIS

1.1.1 Beschreibung

Art. Nr.: S24135130K	Art. Nr.: S24135140K	Art. Nr.: S24135230K	Art. Nr.: S24135260K
Bestellcode: 23152110	Bestellcode: 231612500	Bestellcode: 231212110	Bestellcode: 231712500

Zirkon® DIS ist ein potentiostatischer Sensor zur Messung von Freiem Chlor, Chlordioxid, Ozon und Wasserstoffperoxid. Sensoren - Made in Germany.

Messparameter und Messbereich werden durch das angeschlossene Messgerät bestimmt. An der Messelektrode wird ein definiertes Potential abhängig von dem zu messenden Stoff eingestellt, die Messelektrode somit elektrisch aufgeladen. Ist die Gegenelektrode in der Armatur angeordnet werden Sensoren mit einer Elektrode verwendet, entweder Ring oder Kuppe. Wird eine

Armatur ohne Gegenelektrode verwendet werden Doppelringsensoren eingesetzt.

Vorteile

- Wartungsarm und widerstandsfähig
- Stabiler Nullpunkt
- Zuverlässige Messergebnisse
- Langlebigkeit durch Automatische Sensor Reinigung ASR®
  (Art. Nr.: S24135140K, S24135260K)

1.1.2 Anwendungen

Desinfektion

Industriewasser

Trinkwasser

Prozesswasser

Kühlwasser

1.1.3 Technische Daten

Prozessbedingungen / *Ambient conditions*

Druck. / *Pressure*	10 bar bei 20 °C / *10 bar at 20 °C / 68 °F*
Leitfähigkeit / *Conductivity*	>150 µS/cm, mit ASR®, > 200 µS/cm / *>150 µS/cm, with ASR®, > 200 µS/cm*
Temperature / *Temperature*	-5.. +70 °C / *-5.. +70 °C* / 23..158 °F

***Konstruktiver Aufbau* / Mechanical construction**

Diaphragma / *Junction*	Zirkon 1 mm / *Zircon 1 mm*
Schaftmaterial / *Shaft material*	Glas / *Glass*
Schaftlänge / *Shaft lenght*	80 mm, 120 mm
Elektrodenmaterial / *Electrode material*	Platinring, Platinkuppe, Goldring, 2 Goldringe oder 2 Platinringe / *Platinum ring, Platinum cap, Gold ring, 2 Gold rings or 2 Platinum rings*
Bezugssystem / *Reference system*	Ag / AgCl / Tepoxgel 3mol KCl / Ag / AgCl / *Tepox gel 3mol KCl*
Mechanischer Anschluss / *Process connection*	S8-Stecker (PG 13,5 - drehbar), M12-Stecker (PG 13,5 - drehbar) / *S8-plug (PG 13.5 - swivel), M12-plug (PG 13.5 - swivel)*
Elektrischer Anschluss / *Electrical connection*	S8 (2-polig), M12 (5-polig) / *S8 (2-poles), M12 (5-poles)*

1.1.4 Maßzeichnungen

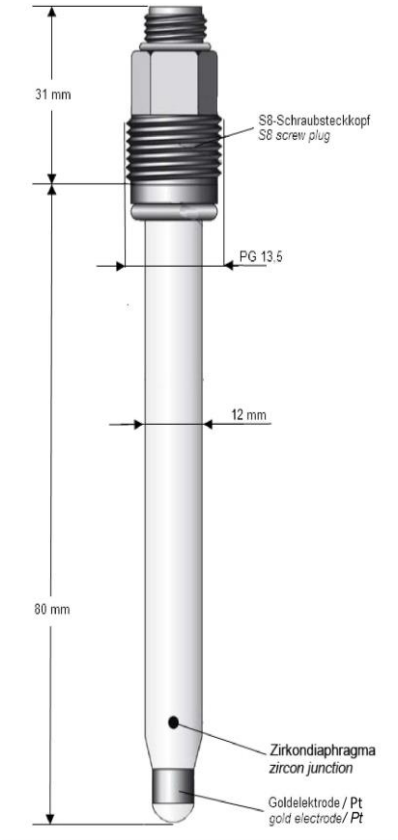

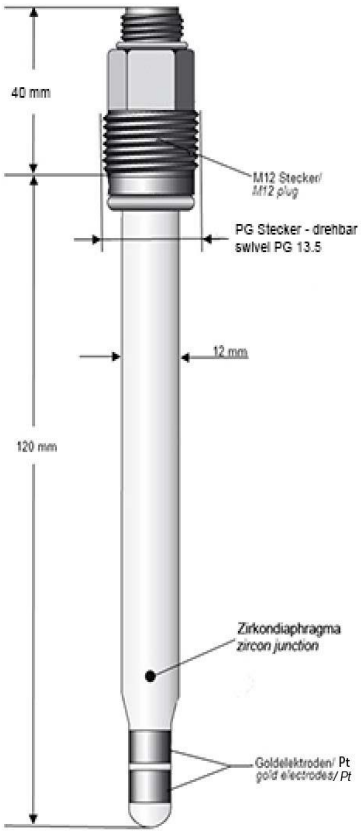

Art. Nr.: S24135130K / S24135230K
Bestellcode: 23152110 / 231212110

Art. Nr.: S24135140K / S24135260K
Bestellcode: 231612500 / 231712500

S8-Stecker

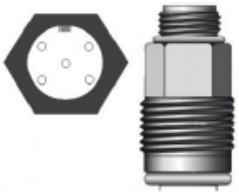

M12-Stecker

1.1.5 Bestellinformationen

	Artikel Nr. / ***Article No.***	**Beschreibung** / ***Description***
Gruppe / ***Group***	231	Zirkon® DIS
Elektrodenmaterial / ***Electrode material***	2	Platinring *Platinum ring*
	5	Goldring / *Gold ring*
	6	2 Goldringe / *2 Gold rings*
	7	2 Platinringe / *2 Platinum rings*
	9	Sonderanfertigung / *Special*
Diaphragma / ***Junction***	1	Zirkon 1 mm / *Zircon 1 mm*
	9	Sonderanfertigung / *Special*
Elektrolyt / ***Electrolyte***	2	Tepoxgel 3mol KCl / *Tepox gel 3mol KCl*
	9	Sonderanfertigung / *Special*
Anschluss / ***Connection***	1	S8-Stecker (PG 13,5 - drehbar) / *S8-plug (swivel PG 13.5)*
	5	M12-Stecker (PG 13,5 - drehbar) / *M12-plug (swivel PG 13.5)*
	9	Sonderanfertigung / *Special*
	9	Sonderlänge / *Special length*
Länge / ***Length***	0	120 mm
	1	80 mm

Sonstiges / Special	0	Keine / *None*
	9	Sonderanfertigung / *Special*

Hinweis!

Wählen Sie für die Bestellungen die Komponenten, die Sie benötigen und erstellen so Ihre eigene Fertigungsausführung. Diese freie Kombination von einzelnen Merkmalen wird von uns technisch geprüft und muss freigeben werden.

Preise auf Anfrage

1.1.6 Lagerführungen

Artikel Nr. / ***Article No.***	**Typ /** ***Type***	**Beschreibung /** **Description**
S24135130K	231512110	DIS Sensor: Goldring, 1 mm Zirkondiaphragma, Tepoxgel 3mol KCl, S8-Stecker (PG 13,5 - drehbar), 80 mm
S24135140K	231612500	DIS Sensor: Goldringe, 1 mm Zirkondiaphragma, Tepoxgel 3mol KCl, M12-Stecker (PG 13,5 - drehbar), 120 mm
S24135230K	231212110	DIS Sensor: Platinring, 1 mm Zirkondiaphragma,Tepoxgel 3mol KCl, S8-Stecker (PG 13,5 - drehbar), 80 mm
S24135260K	231712500	DIS Sensor: 2 Platinringe, 1 mm Zirkondiaphragma, Tepoxgel 3mol KCl, M12-Stecker (PG 13,5 - drehbar), 120 mm

1.2 Zirkon® DIS Total

1.2.1 Beschreibung

Art. Nr.: S24135440K

Bestellcode: 239412500

Zirkon® DIS Total ist ein offener potentiostatischer Sensor zur Messung von Chlorverbindungen. Sensoren - Made in Germany.

Vorteile

- Kein Membranwechsel
- Kein Elektrolytwechsel
- Keine empfindliche Kunststoff-Membran
- Unempfindlich gegen Luftblasen

1.2.2 Anwendungen

Desinfektion Industriewasser Trinkwasser Kühlwasser

1.2.3 Technische Daten

Messparameter / Measuring Parameter

Gesamtchlor / Total Chlorine	to 1000 µg/l; 5,00 / 10,00 / 20,00 mg/l

Prozessbedingungen / *Ambient conditions*

Druck / *Pressure*	< 6 bar bei 20 °C / < 6 bar at 20 °C / 68 °F
Leitfähigkeit / Conductivity	> 150 µS/cm
Temperature / *Temperature*	0...+50 °C / 32.. 122 °F

Konstruktiver Aufbau / Mechanical construction

Diaphragma / *Junction*	Zirkon 1 mm / *Zircon 1 mm*
Schaftmaterial / *Shaft material*	Glas / *Glass*
Standardschaftlänge / *Mechanical construction*	120 mm
Schaftdurchmesser / *Shaft diameter*	12 mm
Elektrodenmaterial / *Electrode material*	Platinring + *Innodisk®* / *Platinum ring + Innodisk®*
Bezugssystem / *Reference system*	Ag / AgCl / Tepoxgel 3mol KCl / Ag / AgCl / *Tepox gel 3mol KCl*
Mechanischer Anschluss / *Process connection*	M12-Stecker (PG 13,5 - drehbar) / *M12-plug (PG 13.5 - swivel)*
Elektrischer Anschluss / *Electrical connection*	5-polig / *5-poles*

1.2.4 Maßzeichnung

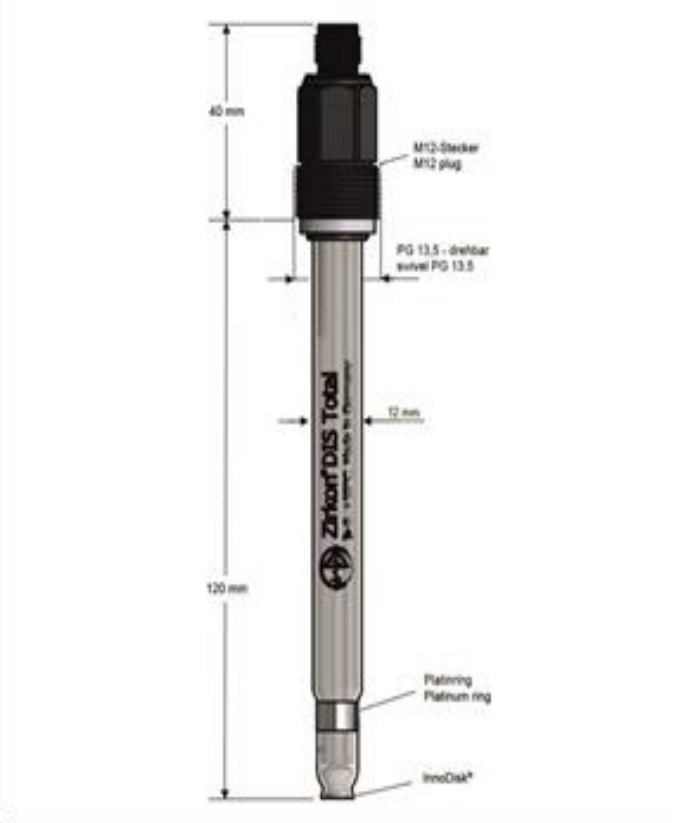

Art. Nr.: S24135440K

Bestellcode: 239412500

1.2.5 Bestellinformationen

	Artikel Nr. / ***Article No.***	**Beschreibung** / ***Description***
Gruppe / ***Group***	239	Zirkon® DIS Total
Elektrodenmaterial / ***Electrode material***	4	Platinring + Innodisk®/ *Platinum ring + Innodisk®*
Diaphragma / ***Junction***	1	Zirkon 1 mm / *Zircon 1mm*
	9	Sonderanfertigung / *Special*
Anschluss / ***Connection***	2	M12-Stecker / *M12-plug*
	9	Sonderanfertigung / *Special*
Elektrolyt / ***Electrolyte***	2	Tepoxgel 3mol KCl / *Tepox gel 3mol KCl*
	9	Sonderanfertigung / *Special*
Länge / ***Length***	0	120 mm
	9	Sonderlänge / *Special length*
Sonstiges / **Special**	0	Keine / *None*
	9	Sonderanfertigung / *Special*

Hinweis!

Wählen Sie für die Bestellungen die Komponenten, die Sie benötigen und erstellen so Ihre eigene Fertigungsausführung. Diese freie Kombination von einzelnen Merkmalen wird von uns technisch geprüft und muss freigeben werden.

Preise auf Anfrage

1.2.6 Lagerausführung

Artikel Nr. / ***Article No.***	**Typ /** ***Type***	**Beschreibung /** ***Description***
S24135440K	239412500	DIS Total-Sensor: InnoDisk®, Platinum ring, Zirkon junctions 1 mm, Tepox gel 3mol KCl, M12-plug (swivel PG 13.5))

1.3 Zirkon® DIS Pool

1.3.1 Beschreibung

Art. Nr.: S24135145K	Art. Nr.: S24135150K	Art. Nr.: S24135155K	Art. Nr.: S24135156K	Art. Nr.: S24135288K
Bestellcode: 237613500	Bestellcode: 237813500	Bestellcode: 237913990	Bestellcode: 23791379K016	Bestellcode: 237513100

Zirkon® DIS Pool ist ein potentiostatischer Sensor zur Messung von Freiem Chlor, Ozon und Wasserstoffperoxid speziell für die Anwendung im Pool & Spa Bereich. Sensoren - Made in Germany.

Messparameter und Messbereich werden durch das angeschlossene Messgerät bestimmt. An der Messelektrode wird ein definiertes Potential abhängig von dem zu messenden Stoff eingestellt, die Messelektrode somit elektrisch aufgeladen. Ist die Gegenelektrode in der Armatur angeordnet werden Sensoren mit einer Elektrode verwendet, entweder Ring oder Kuppe. Wird eine Armatur ohne Gegenelektrode verwendet werden die Doppelring-, PtC- oder Ring-Kuppen-Sensoren eingesetzt. Der Salzvorrat in der Bezugselektrode sorgt für eine längere Lebensdauer.

Vorteile

- Wartungsarm und widerstandsfähig
- Stabiler Nullpunkt
- Zuverlässige Messergebnisse
- Langlebigkeit durch Automatische Sensor Reinigung

1.3.2 Anwendungen

Pool & Spa

1.3.3 Technische Daten

Prozessbedingungen / *Ambient conditions*

Druck. / *Pressure*	< 10 bar bei 20 °C / < 10 bar at 20 °C / 68 °F
Leitfähigkeit / *Conductivity*	>150 µS/cm, mit ASR®, > 200 µS/cm / *>150 µS/cm, with ASR®, > 200 µS/cm*
Temperature / *Temperature*	0..+50 °C / 32..122 °F

Konstruktiver Aufbau / *Mechanical construction*

Diaphragma / *Junction*	Zirkon 1 mm / *Zircon 1 mm*
Schaftmaterial / *Shaft material*	Glas / *Glass*
Schaftlänge / *Shaft lenght*	80 mm / 120 mm / 155 mm / 170 mm
Elektrodenmaterial / *Electrode material*	Platinring, Platinkuppe, Goldring, 2 Goldringe, 2 Platinringe, Grafitstab / *Platinum ring, Platinum cap, Gold ring, 2 Gold rings, 2 Platinum rings, Graphite stick*
Bezugssystem / *Reference system*	Ag / AgCl / Tepoxgel 3mol KCl / *Ag / AgCl / Tepox gel 3mol KCl*
Mechanischer Anschluss / *Process connection*	S8-Stecker (PG 13,5 - drehbar), M12-Stecker (PG 13,5 - drehbar), Flansch (PG 13,5 – drehbar) / *S8-plug (PG 13.5 - swivel), M12-plug (PG 13.5 - swivel), male Socket (PG 13.5 - swivel)*
Elektrischer Anschluss / *Electrical connection*	2-polig / 3-polig / 5-polig / Festkabel *2-poles / 3-poles / 5-poles / fixed cable*

1.3.4 Maßzeichnung

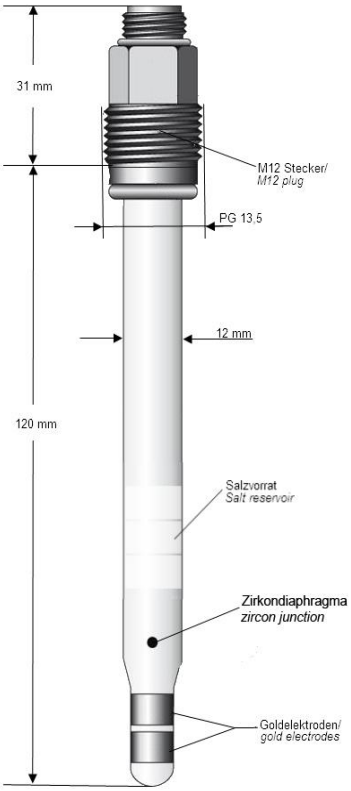

Art. Nr.: S24134145K

Bestellcode: 237613500

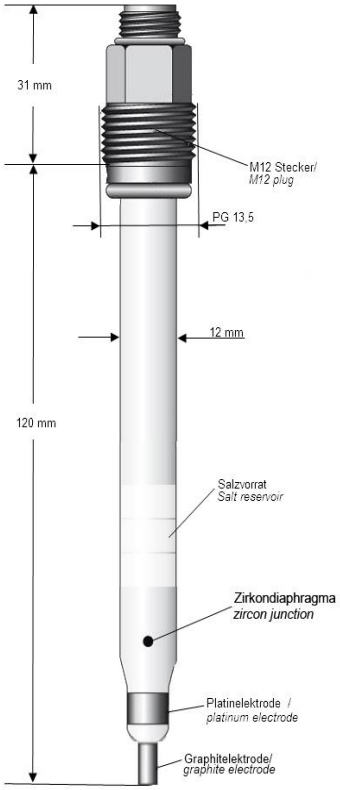

Art. Nr.: S24135150K

Bestellcode: 237813500

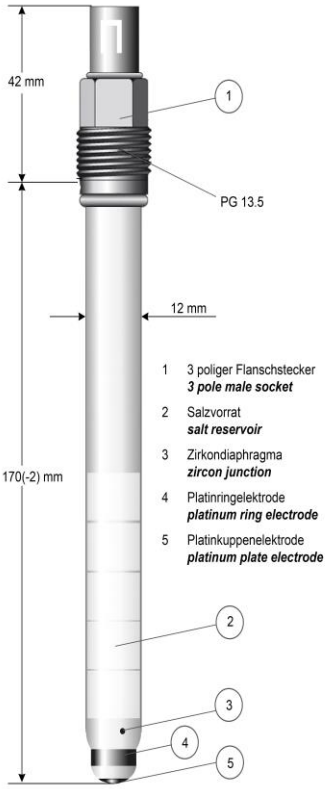

Art. Nr.: S24135155K

Bestellcode: 237913990

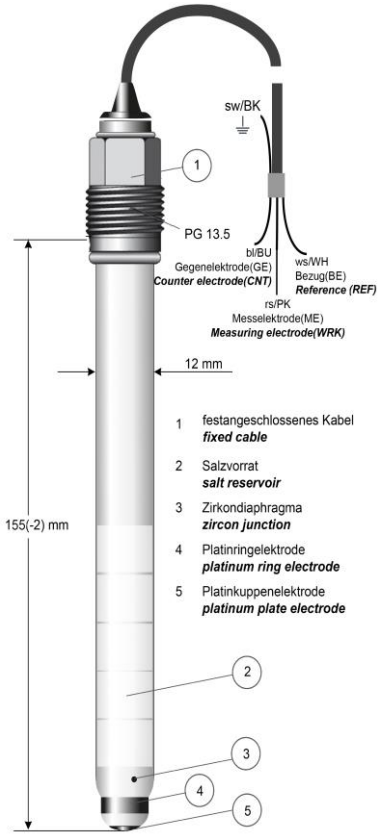

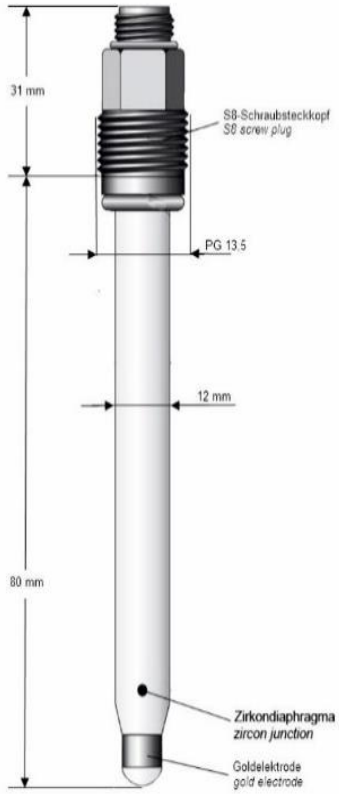

Art. Nr.: S24135156K

Bestellcode: 23791379K016

Art. Nr.: S24135288K

Bestellcode: 237513100

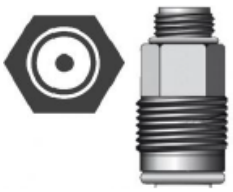

M8-Stecker

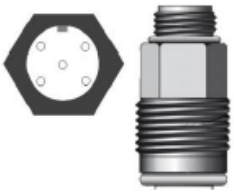

M12-Stecker

Flanschstecker

1.3.5 Bestellinformationen

	Artikel Nr. / ***Article No.***	**Beschreibung** / ***Description***
Gruppe / ***Group***	237	Zirkon® DIS Pool
Elektrodenmaterial / ***Electroden material***	2	Platinring / *Platinum ring*
	5	Goldring / *Gold ring*
	6	2 Goldringe / *2 Gold ring*
	7	2 Platinringe / *2 Platinum ring*
	8	Platinring + Graphitstift / Platinum ring + Graphite stick
	9	Sonderanfertigung / *Special*
Diaphragma / ***Junction***	0	Kein / *None*
	1	Zirkon 1 mm / *Zircon 1 mm*
	9	Sonderanfertigung / *Special*
Elektrolyt / ***Electrolyte***	0	Kein Elektrolyt / No electrolyte
	3	Tepoxgel -gesättigt KCl mit Sazvorrat/ *Tepox gel - saturated KCl with salt reservoir*
	9	Sonderanfertigung / *Special*
Anschluss / ***Connection***	1	S8-Stecker (PG 13,5 - drehbar) / *S8-plug (swivel PG 13.5)*
	5	M12-Stecker (PG 13,5 - drehbar) / *M12-plug (swivel PG 13.5)*
	9	Sonderanfertigung / *Special*

Länge / ***Length***	0	120 mm
	1	80 mm
	9	Sonderlänge / *Special length*
Sonstiges / ***Special***	0	Kein / *None*
	K	Kabellänge / Cable length Beispiel: 1 Meter = K01, 10 Meter = K10 Example: 1 m =K01, 10 m = K10
	9	Sonderanfertigung / *Special*

Hinweis!

Wählen Sie für die Bestellungen die Komponenten, die Sie benötigen und erstellen so Ihre eigene Fertigungsausführung. Diese freie Kombination von einzelnen Merkmalen wird von uns technisch geprüft und muss freigeben werden.

Preise auf Anfrage

1.3.6 Lagerausführung

Artikel Nr. / ***Article No.***	**Typ /** ***Type***	**Beschreibung /** ***Description***
S24135145K	237613500	DIS-Sensor: 2 Goldringe, Zirkondiaphragma, ges. KCl, M12-Stecker (PG 13,5 - drehbar), 120 mm
S24135150K	237813500	DIS Sensor: 1Platinring, Graphitstift, Zirkondiaphragma, ges.KCI, M12-Stecker (PG 13,5 - drehbar, 120 mm
S24135155K	237913990	DIS-Sensor: 1 Platinring und -kuppe, Zirkondiaphragma, ges. KCl, Flanschsstecker (PG13,5 - drehbar), 160 mm
S24135156K	23791379K016	DIS-Sensor: 1 Platinring und -kuppe, Zirkondiaphragma, ges. KCl, 1,6 m festangeschl. Kabel (PG 13,5 - drehbar), 160 mm
S24135288K	237513100	DIS-Sensor: 1 Goldring, Zirkondiaphragma, ges. KCl, S8-Stecker (PG 13,5 - drehbar), 80 mm

1.4 Zirkon® pH Universal

1.4.1 Beschreibung

Art. Nr.:S24131100K

Bestellcode: 201012320

Art. Nr.: S24131110K

Bestellcode: 201012100

Art. Nr.:S24132111K

Bestellcode: 201112600

Art. Nr.: S24132650K

Bestellcode: 201012103

Art. Nr.: S24132665K

Bestellcode: 201912703K01DIN/Banane

Die Sensoren der Serie Zirkon® pH sind hochwertige Sensoren mit einem guten Preis-/Leistungsverhältnis. Sie finden ihren Einsatz in einer Vielzahl von Anwendungen, wie z.B. Brauch-, Prozess- und Abwasser. Wir setzen auch in dieser Sensorreihe unser bewährtes Hochleistungsglas AH ein. Hierbei handelt es sich um ein pH-Glas mit sehr geringem Alkalifehler und einem weiten Temperatur-einsatzbereich.

Das hochwertige Zirkon-Diaphragma besitzt eine geringe Austauschrate und erhöht die Lebenserwartung der Sensoren. Als Elektrolyt setzen wir das wartungsfreundliche Tepoxgel ein.
Als Bezugssystem wird ein Patronensystem verwendet, welches insbesondere auch bei Temperaturschwankungen für eine konstante Messung sorgt - Made in Germany.

Vorteile

- Wartungsarm durch Gelfüllung
- Hohe Genauigkeit durch Einsatz von Hochalkali-Hochtemperaturglas

1.4.2 Anwendungsbereiche

Industriewasser

Trinkwasser

Prozesswasser

Kühlwasser

Abwasser-
behandlung

1.4.3 Technische Daten

Messparameter / Measuring parameter

pH-Wert / *pH-value*	pH 0.. 14

Prozessbedingungen / *Ambient conditions*

Druck / *Pressure*	PG-Stecker: < 2 bar bei 20 °C Kunstoffschaft: < 1 bar bei 20 °C PG 13,5 lose: < 1 bar bei 20 °C / *PG plug-: < 2 bar at 20 °C / 68 °F* *Resin-shaft: < 1 bar at 20 °C / 68 °F* *PG 13.5 loose: < 1 bar at 20 °C / 68 °F*
Leitfähigkeit / *Conductivity*	>150 µS/cm
Temperature / *Temperature*	-5 °.. +70 °C / 23.. 158 °F

***Konstruktiver Aufbau* / Mechanical construction**

Diaphragma / *Junction*	Zirkon 1 mm / *Zircon 1 mm*
Schaftmaterial / *Shaft material*	Glas, Kunststoff / *Glass, Resin*
Schaftlänge / *Shaft length*	120 mm, 160 mm, 225 mm
Elektrodenmaterial / *Electrode material*	AH-Glas Kugel / *AH Glass ball*
Bezugssystem / *Reference system*	Ag / AgCl / Tepoxgel 3mol KCl / *Ag / AgCl / Tepox gel 3mol KCl*
Innenpuffer / *Internal buffer*	pH 7
Mechanischer Anschluss / *Process connection*	S8-Stecker (PG 13,5 - drehbar), S7-Stecker, Variopin (PG 13,5 - drehbar), festangeschlossenes Kabel / *S8-plug (swivel PG 13.5), S7-plug, Variopin (swivel PG 13.5), fixed cable*
Elektrischer Anschluss / *Electrical connection*	2- oder 8-polig / *2- or 8-poles*
Temperatursensor / *Temperature sensor*	Kein, Pt 100, Pt 1000 / *None, Pt 100, Pt 1000*

1.4.4 Maßzeichnung

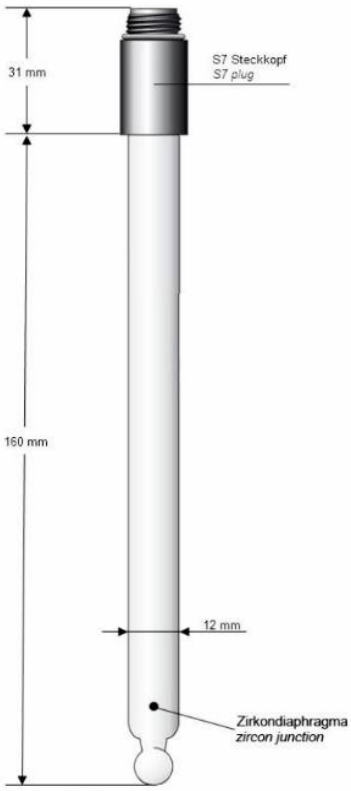

Art. Nr.: S24131100K

Bestellcode: 201012320

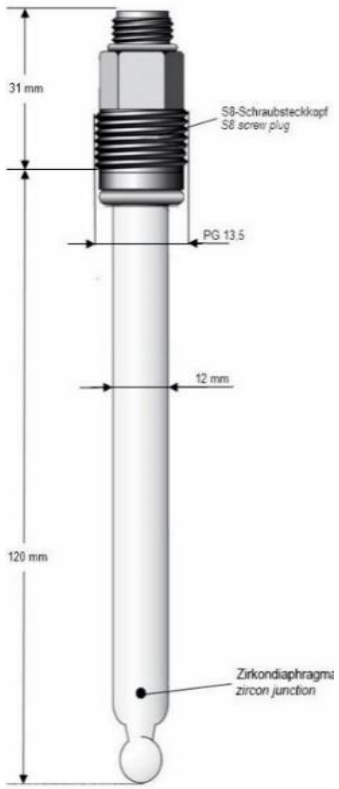

Art. Nr.: S24131110K

Bestellcode: 201012100

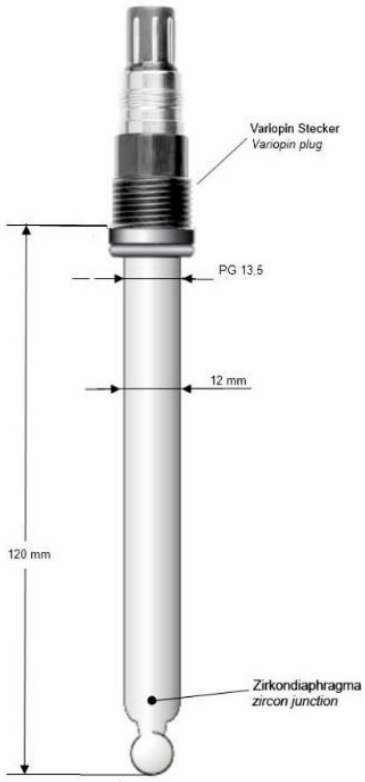

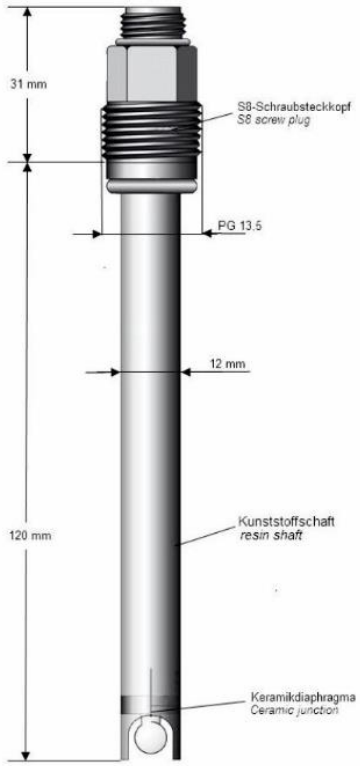

Art. Nr.: S24132111K

Bestellcode: 201112600

Art. Nr.: S24132650K

Bestellcode: 201012103

S7-Stecker

S8-Stecker

Variopin

1.4.5 Bestellinformationen

	Artikel Nr. / ***Article No.***	**Beschreibung /** ***Description***
Gruppe / ***Group***	201	Zirkon® pH Universal
Temperatursensor / ***Temperature sensor***	0	Kein / *None*
	1	Pt 100
	2	Pt 1000
	9	Sonderanfertigung / *Special*
Diaphragma / ***Junction***	1	Zirkon 1 mm / *Zircon 1 mm*
	9	Sonderanfertigung / *Special*
Elektrolyt / ***Elektrolyte***	2	Tepoxgel 3mol KCl / *Tepox gel 3mol KCl*
	9	Sonderanfertigung / *Special*
Anschluss / ***Connection***	1	S8-Stecker (PG 13,5 - drehbar) / *S8-plug (swivel PG 13.5)*
	3	S7 Stecker / *S7-plug*
	6	VP-Variopin-Stecker (PG 13,5 - drehbar) / *VP-Variopin-plug (swivel PG 13.5)*
	7	Festangeschlossenes Kabel / *Fixed cable*
	9	Sonderanfertigung / *Special*
Länge / ***Length***	0	120 mm
	2	160 mm
	4	225 mm
	9	Sonderlänge / *Special length*

Sonstiges / ***Special***	0	Kein / *None*
	3	Kunststoffschaft / *Resin shaft*
	K	Kabellänge / *Cable length* Beispiel: 1 Meter = K01, 10 Meter = K10 *Example: 1 m = K01, 10 m = K10*
	9	Sonderanfertigung / *Special*

Hinweis!

Wählen Sie für die Bestellungen die Komponenten, die Sie benötigen und erstellen so Ihre eigene Fertigungsausführung. Diese freie Kombination von einzelnen Merkmalen wird von uns technisch geprüft und muss freigeben werden.

Preise auf Anfrage.

1.4.6 Lagerausführungen

Artikel Nr. / ***Article No.***	**Typ /** ***Type***	**Beschreibung /** ***Description***
S24131100K	201012320	pH Sensor: 1 mm Zirkondiaphragma, Tepoxgel 3mol KCl, S7-Stecker, 160 mm
S24131110K	201012100	pH Sensor: 1 mm Zirkondiaphragma, Tepoxgel 3mol KCl, S8-Stecker (PG 13,5 - drehbar), 120 mm
S24132111K	201112400	pH Sensor: Pt100, Zirkondiaphragma, Tepoxgel 3mol KCl, Variopin Stecker (PG 13,5 - drehbar), 120 mm
S24132650K	201012103	pH Sensor: 1 mm Zirkondiaphragma, Tepoxgel 3mol KCl, S8-Stecker (PG 13,5 - drehbar), 120 mm Kunststoffschaft

1.5 Zirkon® pH Pure

1.5.1 Beschreibung

Art. Nr.: S24132010K

Bestellcode: 202061320

Art. Nr.: S24132061K

Bestellcode: 202041104

Art. Nr.: S24132070K

Bestellcode: 202041320

Die Sensoren der Serie Zirkon® pH Pure sind entwickelt für den Einsatz in ionenarmen Medien. Unser bewährtes Hochleistungsglas AH sorgt auch in dieser Sensorserie für einen sehr geringen Alkalifehler und einen weiten Temperatureinsatzbereich. Als Diaphragma setzen wir verschiedene Materialien wie z.B. Zirkon oder Glassschliff ein. Über das Diaphragma und den Elektrolyt wird die Austauschrate bestimmt. Der Elektrolyt 3M KCl ist über einen Schlauchanschluss nachfüllbar. Als Bezugssystem wird eine Patronensystem verwendet, welches besonders bei Temperaturschwankungen für eine konstante Messung sorgt.

1.5.2 Anwendungsbereiche

Industriewasser

Trinkwasser

Prozesswasser

Kühlwasser

Abwasser-
behandlung

1.5.3 Technische Daten

Messparameter / *Measuring parameter*

pH-Wert / *pH-value*	pH 0.. 14

Prozessbedingungen / *Ambient conditions*

Druck / *Pressure*	S7: < 1 bar drucklos PG 13,5 lose: < 1 bar drucklos KCI Druckaufsatz: < 6 bar bei 20 °C Glasschliff : < 1 bar drucklos / *S7: < 1 bar pressureless* *PG 13.5 loose: < 1 bar pressureless* *KCI pressure attachment: < 6 bar at 20* °C / 68 *°F* *Glass sleeve: < 1 bar pressureless*
Leitfähigkeit / *Conductivity*	3 x Zirkon 1 mm: > 50 µS/cm Glassschliff: > 20 µS/cm/ *3 x Zircon 1 mm: > 50 µS/cm* *Glass sleeve: > 20 µS/cm*
Temperatur / *Temperature*	-5.. +70 °C / 23..158 °F

Konstruktiver Aufbau / *Mechanical construction*

Diaphragma / *Junction*	3x Zirkon 1 mm, Glasschliff / *3x Zircon 1 mm, Glass sleeve*
Schaftmaterial / *Shaft material*	Glas / *Glass*
Schaftlänge / *Shaft length*	120 mm, 160 mm, 225 mm
Elektrodenmaterial / *Electrode material*	AH-Glas / AH Glass
Bezugssystem / *Reference system*	Ag / AgCl / 3mol KCl flüssig / *Ag / AgCl / 3mol KCl liquid*
Innenpuffer / *Internal buffer*	pH 7
Mechanischer Anschluss / *Process connection*	S8-Stecker (PG 13,5 - drehbar)), S7-Stecker, Variopin (PG 1,5 - drehbar, festangeschlossenes Kabel / *S8-plug (swivel PG 13.5), S7-plug, Variopin (swivel PG 13.5), fixed cable*

Elektrischer Anschluss / *Electrical connection*	2- oder 8- polig / *2- or 8- poles*
Temperatursensor/ Temperature sensor	Kein, Pt 100, Pt 1000 / *None, Pt 100, Pt 1000*

1.5.4 Maßzeichnung

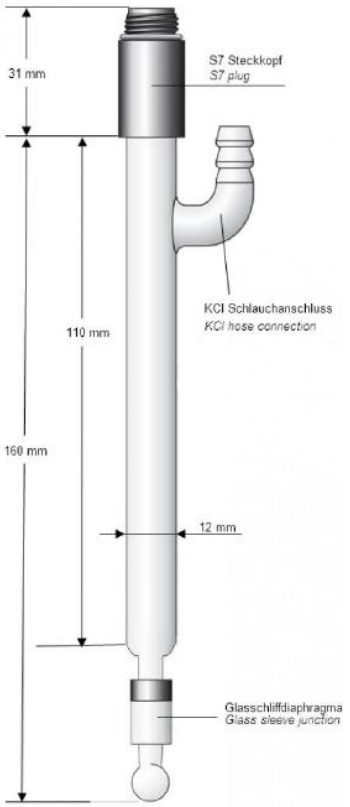

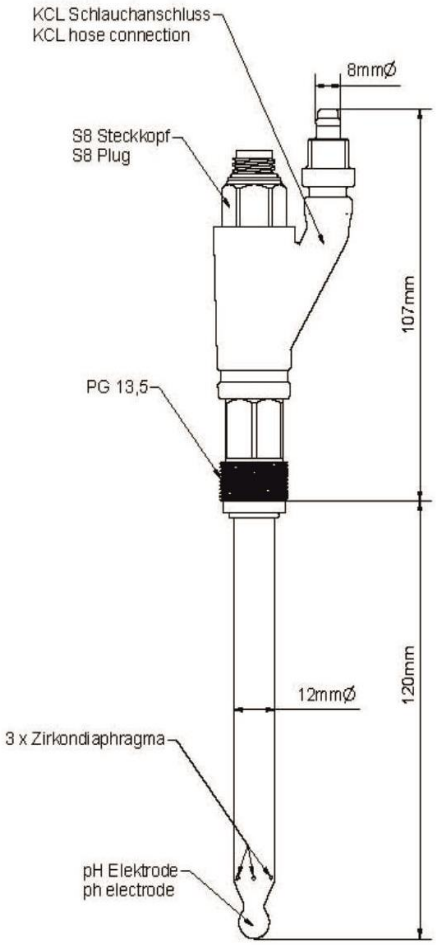

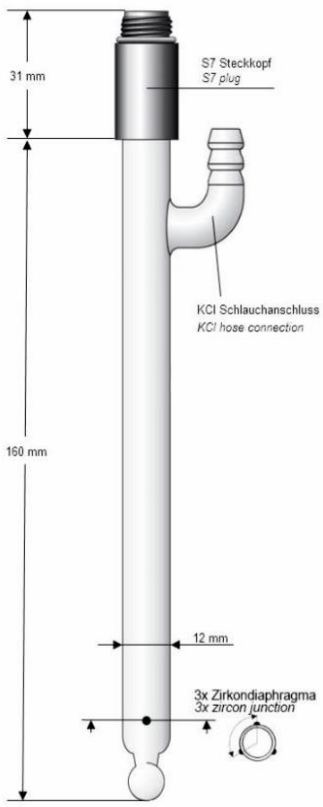

Art. Nr.: S24132010K

Bestellcode: 202061320

Art. Nr.: S24132061K

Bestellcode: 202041104

Art. Nr.: S24132070K

Bestellcode: 202041320

S7-Stecker

S8-Stecker

Variopin

1.5.5 Bestellinformationen

	Artikel Nr. / ***Article No.***	**Beschreibung /** ***Description***
Gruppe / Group	*202*	*Zirkon® pH Pure*
Temperatursensor / Temperature sensor	*0*	Kein / *None*
	1	*Pt 100*
	2	*Pt 1000*
	9	*Sonderanfertigung / Special*
Diaphragma / Junction	*4*	*3 x Zirkon 1 mm /* 3 x *Zircon 1 mm*
	6	Glasschliff (nur KCl flüssig) / *Glass sleeve (only KCl liquid)*
	9	Sonderanfertigung / *Special*
Elektrolyt / ***Electrolyte***	1	3mol KCl flüssig / *3mol KCl liquid*
	9	Sonderanfertigung / *Special*
Anschluss / ***Connection***	0	Kein / *None*
	1	S8-Stecker (PG 13,5 - drehbar) / S8-plug (swivel PG 13.5)
	3	S7-Stecker / *S7-pflug*
	6	VP-Variopin-Stecker (PG 13,5 - drehbar) / *VP-Variopin-pflug* (swivel PG 13.5)
	7	Festangeschlossenes Kabel / *Fixed cable*
	9	Sonderanfertigung / *Special*

Länge / ***Length***	0	120 mm
	2	160 mm
	4	225 mm
	9	Sonderlänge / *Special length*
Sonstiges / ***Special***	0	Kein / *None*
	4	KCI-Druckaufsatz / *KCI Pressure attachement*
	K	Kabellänge / *Cable lenght* Beispiel: 1 Meter = K01, 10 Meter = K10 *Example:* *1 Meter = K01, 10 meter = K10*
	9	Sonderanfertigung / *Special*

Hinweis!

Wählen Sie für die Bestellungen die Komponenten, die Sie benötigen und erstellen so Ihre eigene Fertigungsausführung. Diese freie Kombination von einzelnen Merkmalen wird von uns technisch geprüft und muss freigeben werden.

Preise auf Anfrage.

1.5.6 Lagerausführung

Artikel Nr. / ***Article No.***	**Typ /** ***Type***	**Beschreibung /** ***Description***
S2432010K	202061320	pH Sensor für ionenarme Medien, Schaftlänge: 160 mm (120 mm ab UK PG 13,5), S7 Steckkopf, Glasschliff Diaphragma
S24132070K	202041320	pH Sensor für ionenarme Medien, Schaftlänge: 160 mm (120 mm ab UK PG 13,5), S7 Steckkopf, 3 x 1 mm Zirkon Diaphragma

1.6 Zirkon® pH Process

1.6.1 Beschreibung

Art. Nr.: S24132120K

Bestellcode: 203072100

Art. Nr.: S24132121K

Bestellcode: 203172600

Art. Nr.: S24132140K

Bestellcode: 203032320

Art. Nr.: S24132150K

Bestellcode: 203032100

Art. Nr.: S24132810K

Bestellcode: 203085100

Die Sensoren der Serie Zirkon® pH Process sind hochwertige Sensoren mit einem guten Preis-/Leistungsverhältnis. Sie finden ihren Einsatz in einer Vielzahl von Prozess- und Abwasser. Auch in diesen Sensoren setzen wir unser bewährtes Hochleistungsglas AH ein. Hierbei handelt es sich um ein pH-Glas mit sehr geringem Alkalifehler und einem weiten Temperatureinsatzbereich. Als Diaphragma setzen wir verschiedene Materialien wie z.B. Platin, PTFE oder ein Loch mit Festelektrolyt ein. Über das Diaphragma wird u.a. die Austauschrate und die Schmutzempfindlichkeit beeinflusst. Den wartungsfreundlichen Aufbau garantiert das Tepoxgel oder unser Festelektrolyt. Als Bezugssystem wird ein Patronensystem verwendet, welches besonders bei Temperaturschwankungen für eine konstante Messung sorgt. Sensoren - Made in Germany.

Vorteile

- Geringer Wartungsaufwand durch Gel- oder Festelektrolytfüllung
- Verschmutzungsresistent durch hochwertige Diaphragmen

1.6.2 Anwendungsbereiche

Industriewasser Prozesswasser Kühlwasser Abwasser-behandlung

1.6.3 Technische Daten

Messparameter / *Measuring parameter*

pH-Wert / *pH-value*	pH 0.. 14

Prozessbedingungen / *Ambient conditions*

Druck / *Pressure*	PG-Stecker: < 10 bar bei 20 °C PG-Stecker 13,5 lose: < 1 bar bei 20 °C PTFE: < 10 bar bei 20 °C Loch: < 1 bar drucklos Platin: < 2 bar bei 20 °*C /* PG *Plug: < 10 bar at 20 °C / 68 °F* *PG-Plug 13.5 loose: < 1 bar at 20 °C / 68 °F* *PTFE: < 10 bar at 20 °C / 68 °F* Hole: < 1 bar pressureless Platinum: < 2 bar at 20 °*C / 68 °F*
Leitfähigkeit / *Conductivity*	150 µS/cm
Temperatur / *Temperature*	-5.. +70 °C / 23.. 158 °F

Konstruktiver Aufbau / *Mechanica l construction*

Diaphragma / *Junction*	Platin, PTFE, Loch, Zirkon 1 mm / *Platinum, PTFE, Hole, Zircon 1 mm*
Schaftmaterial / *Shaft material*	Glas / *Glass*
Schaftlänge / *Shaft length*	120 mm, 160 mm, 220 mm (Doppelkammer), 225 mm / *120 mm, 160 mm, 220 mm (double chamber), 225 mm*
Elektrodenmaterial / *Electrode material*	AH-Glas Kugel / *AH Glass ball*
Bezugssystem / *Reference system*	Ag / AgCl / Tepoxgel 3mol KCl, Ag / AgCl / Festelektrolyt / 3mol KCl flüssig / *Ag / AgCl / Tepox gel 3mol KCl, Ag / AgCl / Solid electrolyte,* *3mol KCl liquid*

Konstruktiver Aufbau / *Mechanical construction*

Mechanischer Anschluss / *Process connection*	S8-Stecker (PG 13,5 - drehbar), S7-Stecker, Variopin (PG 13,5 - drehbar), festangeschlossenes Kabel / *S8-plug (swivel PG 13.5), S7-plug, Variopin (swivel PG 13.5), fixed cable*
Elektrischer Anschluss / *Electrical connection*	2- oder 8-polig / *2- or 8-poles*
Temperatursensor/ *Temperature sensor*	Kein, Pt 100, Pt 1000 / *None*, Pt 100, Pt 1000

1.6.4 Maßzeichnungen

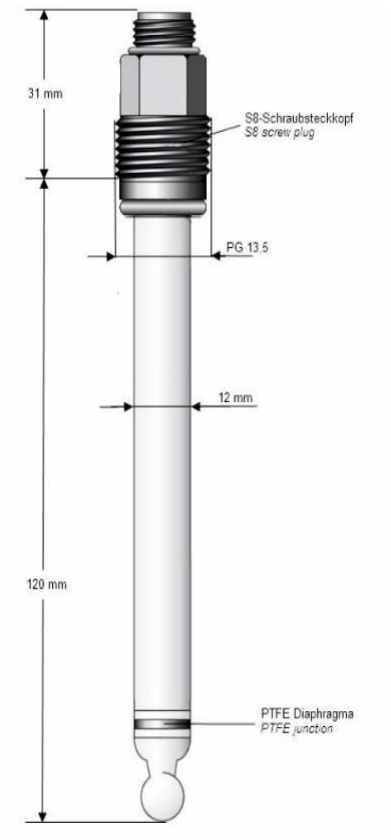

Art. Nr.: S24132120K

Bestellcode: 203072100

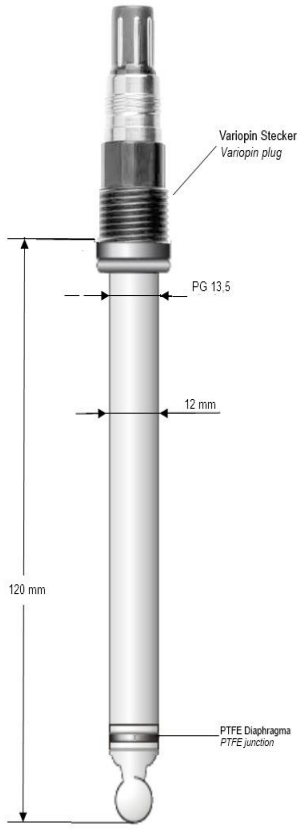

Art. No.: S24132121K

Order Code: 203172600

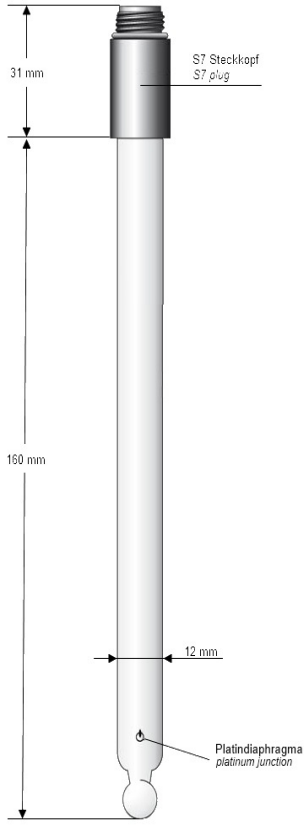

Art. Nr.: S24132140K

Bestellcode: 203032320

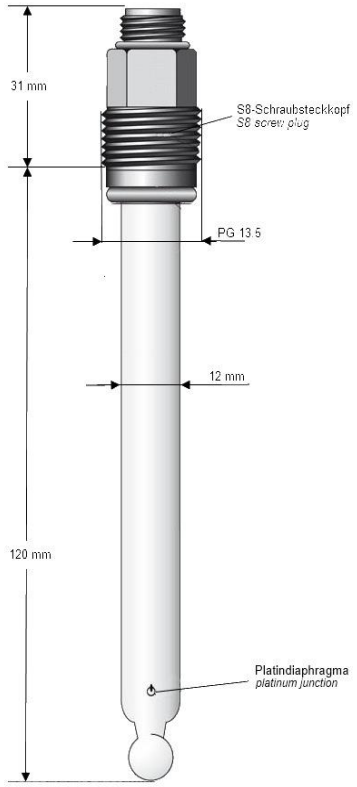

Art. Nr.: S24132150K

Bestellcode: 203032100

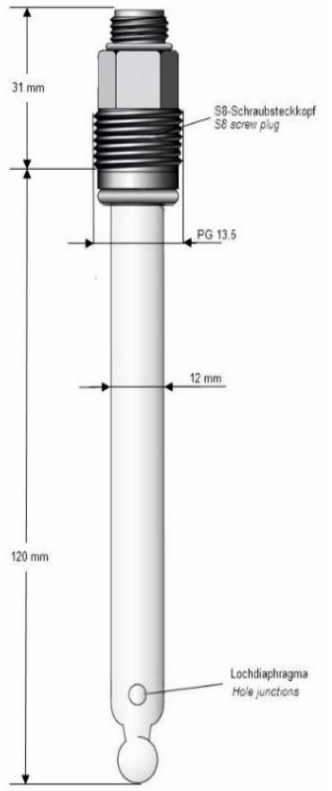

Art. Nr.: S24132810K

Bestellcode: 203085100

S7-Stecker

S8-Stecker

Variopin

Zirkon

PTFE

Loch

Platin

1.6.5 Bestellinformationen

	Artikel Nr. / ***Article No.***	**Beschreibung /** ***Description***
Gruppe / ***Group***	203	Zirkon® pH Process
Temperatursensor / ***Temperature sensor***	0	Kein / *None*
	1	Pt 100
	2	Pt 1000
	9	Sonderanfertigung / *Special*
Diaphragma / ***Junction***	1	Zirkon 1 mm / *Zircon 1mm*
	3	Platin / *Platinum*
	7	PTFE
	8	Loch / *Hole*
	9	Sonderanfertigung / *Special*
Elektrolyt / ***Electrolyte***	2	Tepoxgel 3mol KCl / *Tepox gel 3mol KCl*
	5	Festelektrolyt / *Solide electrolyte*
	3	Tepoxgel - gesättigt KCl mit Salzvorrat / *Tepox gel - saturated KCI with salt reservoir*
	8	Doppelkammer (3mol KCl flüssig) / *Double chamber (3mol KCI liquid)*
	9	Sonderanfertigung / *Special*

	1	S8-Stecker (PG 13,5 - drehbar) / *S8-plug (swivel PG 13.5)*
	2	S8 (PG 13,5) für agressive Medien / *S8 (PG 3.5) plug for aggressive media*
	3	S7-Stecker / *S7-plug*
	6	VP-Variopin-Stecker (PG 13,5 - drehbar) / *VP-Variopin-plug (swivel PG 13.5)*
	7	Festangeschlossenes Kabel / *Fixed cable*
	9	Sonderanfertigung / *Special*
Länge / ***Length***	0	120 mm
	2	160 mm
	3	240 mm
	4	225 mm
	9	Sonderlänge / *Special length*
Sonstiges / ***Special***	0	Kein / *None*
	K	Kabellänge / *Cable lenght* Beispiel: 1 Meter = KO1, 10 Meter = K10 *Example:* *1 Meter = K01, 10 meter = K10*
	9	Sonderanfertigung / *Special*

Hinweis!

Wählen Sie für die Bestellungen die Komponenten, die Sie benötigen und erstellen so Ihre eigene Fertigungsausführung. Diese freie Kombination von einzelnen Merkmalen wird von uns technisch geprüft und muss freigeben werden.

Preise auf Anfrage.

1.6.6 Lagerausführungen

Artikel Nr. / ***Article No.***	**Typ /** ***Type***	**Beschreibung /** ***Description***
S24131117K	203285600	pH Sensor: 2x Loch Diaphragma, Pt1000, Festelektrolyt, Variopin (PG13,5 - drehbar), 120 mm
S24132120K	203072100	pH Sensor: PTFE Diaphragma, Tepoxgel 3mol KCl, S8-Stecker (PG 13,5 - drehbar), 120 mm
S24132121K	203172600	pH Sensor: Pt100, PTFE Diaphragma, Tepoxgel 3mol KCl, Variopin (PG13,5 - drehbar), 120 mm
S24132140K	203032320	pH Sensor: Platindiaphragma, Tepoxgel 3mol KCl, S7-Stecker, 160 mm
S24132150K	203032100	pH Sensor: Platindiaphragma, Tepoxgel 3mol KCl, S8-Stecker (PG 13,5 - drehbar), 120 mm
S24132810K	203085100	pH Sensor: Lochdiaphragma, Festelektrolyt, S8-Stecker (PG 13,5 - drehbar), 120 mm

1.7 Zirkon® pH Process Refill

1.7.1 Beschreibung

Art. No.: S24132040K

Bestellcode: 204011320

Art. No.: S24132050K

Bestellcode: 204031320

Die Sensoren der Serie Zirkon® pH Process Refill sind hochwertige Sensoren mit einem guten Preis-/Leistungsverhältnis. Sie finden ihren Einsatz in einer Vielzahl von Anwendungen. Auch in dieser Sensorserie setzen wir unser bewährtes Hochleistungsglas AH ein. Hierbei handelt es sich um ein pH-Glas mit sehr geringem Alkalifehler und einem weiten Temperatureinsatzbereich. Als Diaphragma setzen wir verschiedene Materialien wie z.B. Zirkon, Platin oder PTFE ein. Über das Diaphragma und dem Elektrolyt wird u.a. die Austauschrate und die Schmutzempfindlichkeit beeinflusst. Der Elektrolyt 3M KCl ist über einen Schlauchanschluss nachfüllbar. Als Bezugssystem wird ein Patronensystem verwendet, welches besonders bei Temperaturschwankungen für eine konstante Messung sorgt. Sensoren - Made in Germany.

Vorteile

- Lange Lebensdauer durch nachfüllbare Bezugselektrode
- Hohe Genauigkeit durch Einsatz von Hochalkali-Hochtemperaturglas

1.7.2 Anwendungsbereiche

Industriewasser

Trinkwasser

Prozesswasser

Kühlwasser

Abwasser-
behandlung

1.7.3 Technische Daten

Messparameter / *Measuring Parameter*

pH-Wert / *pH-value*	pH 0.. 14

Prozessbedingungen / *Ambient conditions*

Druck / *Pressure*	PG-Stecker: < 2 bar bei 20 °C PG-Stecker 13.5 lose: < 1 bar bei 20 °C KCL-Druckaufsatz: < *6 bar at 20 °C /* *PG plug: < 2 bar at 20 °C / 68 °F* *PG 13.5 loose: < 1 bar at 20 °C / 68 °F* KCL-pressure attachment: < *6 bar at 20 °C / 68 °F*
Leitfähigkeit / *Conductivity*	150 µS/cm
Temperatur / *Temperature*	-5.. +100 °C / 23..212 °F

Konstruktiver Aufbau / *Mechanical construction*

Diaphragma / *Junction*	Zirkon 1 mm, Platium, PTFE / *Zircon 1 mm, Platinum, PTFE*
Schaftmaterial / *Shaft material*	Glas / *Glass*
Schaftlänge / *Shaft length*	120 mm, 160 mm, 220 mm (Doppelkammer), 225 mm / *120 mm, 160 mm, 220 mm (double chamber), 225 mm*
Elektrodenmaterial / *Electrode material*	AH-Glas / *AH Glass*
Bezugssystem / *Reference system*	Ag / AgCl / Tepox gel 3mol KCl, Ag / AgCl / Festelektrolyt / Ag / AgCl / 3mol KCl flüssig / *Ag / AgCl / Tepox gel 3mol KCl, Ag / AgCl / Solid electrolyte /* *Ag / AgCl / 3mol KCl liquid*

Konstruktiver Aufbau / *Mechanical construction*

Mechanischer Anschluss / *Process connection*	S8-Stecker (PG 13,5 drehbar), S7-Stecker, Variopin (PG 13,5 - drehbar), festangeschlossenes Kabel / *S8-plug (swivel PG 13.5), S7-plug, Variopin (swivel PG 13.5), fixed cable*
Elektrischer Anschluss / *Electrical connection*	2- oder 8-polig/ *2- or 8-poles*
Temperatursensor / *Temperature sensor*	Kein, Pt 100, Pt 1000 / *None*, Pt 100, Pt 1000

1.7.4 Maßzeichnung

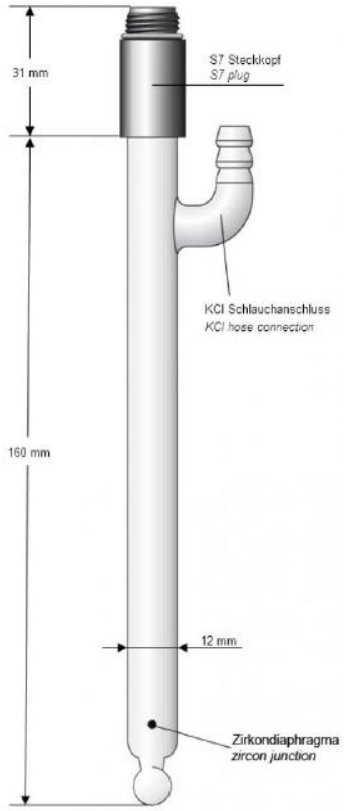

Art. No.: S24132040K

Bestellcode: 204011320

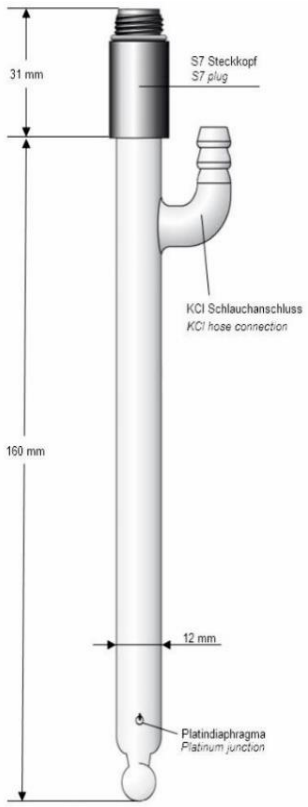

Art. No.: S24132050K

Bestellcode: 204031320

S7-Stecker

Druckaufsatz mit S8-Stecker

Variopin

PTFE

Zircon

Platinum

1.7.5 Bestellinformationen

	Artikel Nr. / ***Article No.***	**Beschreibung /** ***Description***
Gruppe / ***Group***	204	Zirkon® pH Process Refill
Temperatursensor / ***Temperature sensor***	0	Kein / *None*
	9	Sonderanfertigung / *Special*
Diaphragma / ***Junction***	1	Zirkon 1 mm / *Zircon 1 mm*
	3	Platin / *Platinum*
	7	PTFE
	9	Sonderanfertigung / *Special*
Elektrolyt / ***Electrolyte***	1	3mol KCl flüssig / *3mol KCl liquid*
	7	Doppelkammer (3mol KCl flüssig - 3mol KCl flüssig) / *Double chamber (3mol KCl liquid - 3mol KCl liquid)*
	9	Sonderanfertigung / *Special*
Anschluss / ***Connection***	1	S8-Stecker (PG 13,5 - drehbar) / *S8-plug (swivel PG 13.5)*
	3	S7-Stecker / *S7-plug*
	6	VP-Variopin-Stecker (PG 13,5 - drehbar) / *VP-Variopin-plug (swivel PG 13.5)*
	7	Festangeschlossenes Kabel / *Fixed cable*
	9	Sonderanfertigung / *Special*

Länge / ***Length***	0	120 mm
	2	160 mm
	4	225 mm
	9	Sonderlänge / *Special length*
Sonstiges / ***Special***	0	Kein / *None*
	1	2 Innenpuffer / *2 Internal buffer*
	2	K2SO4 als Brückenelektrolyt / *K2SO4 as bridge electrolytt*
	4	KCI-Druckaufsatz / *KCI Pressure attachement*
	K	Kabellänge / *Cable lenght* Beispiel: 1 Meter = K01, 10 Meter = K10 *Example:* *1 Meter = K01, 10 meter = K10*
	9	Sonderanfertigung / *Special*

Hinweis!

Wählen Sie für die Bestellungen die Komponenten, die Sie benötigen und erstellen so Ihre eigene Fertigungsausführung. Diese freie Kombination von einzelnen Merkmalen wird von uns technisch geprüft und muss freigeben werden.

Preise auf Anfrage.

1.7.6 Lagerausführungen

Artikel Nr. / ***Article No.***	**Typ /** ***Type***	**Beschreibung /** ***Description***
S24132040K	204011320	pH Zirkon® pH Process Refill, Messbereich: 0,00 .. 14,00, Schaftlänge: 160 mm, 1 mm Keramikdiaphragma, S7-Steckkopf
S24132050K	204031320	Zirkon® pH Process Refill, Schaftlänge: 160 mm, Platindiaphragma, S7-Steckkopf

1.8 Zirkon® pH Fluoride

1.8.1 Beschreibung

Art. Nr.: S24132300K	Art. Nr.:S24132420K	Art. Nr. S24132400K
Bestellcode: 205011320	Bestellcode: 205072100	Bestellcode: 205012320

Die Sensoren der Serie Zirkon® pH Fluoride sind speziell für den Einsatz in fluoridhaltigem Wasser entwickelt. Das verwendete Spezialglas ist einsetzbar bis zu einem Fluoridgehalt von 500 mg/l. Überwiegend werden diese Sensoren in der Halbleiterindustrie eingesetzt. Die Wasserqualität entscheidet über die Auslegung des Sensors in Bezug auf Bezugselektrode und Diaphragma.

1.8.2 Anwendungsbereiche

Industriewasser

Fluoridhaltige Medien

1.8.3 Technische Daten

Messparameter / *Measuring parameter*

pH-Wert / *pH-value*	pH 1.. 11

Prozessbedingungen / *Ambient conditions*

Druck / *Pressure*	PG-Stecker: < 10 bar bei 20 °C PG 13.5 lose: < 1 bar bei 20 °C KCl-Druckaufsatz: < 6 bar bei 20 °C PTFE: < 10 bar bei 20 °C Loch: < 1 bar drucklos Zirkon < 2 bar bei 20 °C Platin: < 2 bar bei 20 °C / *PG- plug: < 10 bar at 20 °C / 68 °F* *PG 13.5 loose: < 1 bar at 20 °C / 68 °F* *KCl-pressure attachment: < 6 bar bei 20 °C / 68 °F* *PTFE: < 10 bar at 20 °C / 68 °F* *Hole. < 1 bar pressureless* *Zircon: < 2 bar at 20 °C / 68 °F* *Platinum. < 2 bar at 20 °C / 68 °F*
Leitfähigkeit / *Conductivity*	3mol KCl: > 50 µS/cm Tepoxgel: > 150 µS/cm / 3mol KCl: > 50 µS/cm *Tepox gel*: > 150 µS/cm
Temperatur / *Temperature*	0.. +60 °C / 32.. 140 °F

Konstruktiver Aufbau / *Mechanical construction*

Diaphragma / *Junction*	Zirkon 1 mm, Platium, PTFE, Loch / *Zircon 1 mm, PTFE, Platinum, Hole*
Schaftmaterial / *Shaft material*	Glas / *Glass*
Schaftlänge / *Shaft length*	120 mm, 160 mm, 220 mm (Doppelkammer), 225 mm / *120 mm, 160 mm, 220 mm (double chamber), 225 mm*
Elektrodenmaterial / *Electrode material*	S-Glas-Kugel / S-Glass-ball
Bezugssystem / *Reference system*	Ag / AgCl / Tepoxgel 3mol KCl / AgAgCl / Festelektrolyt / Ag / AgCl / Tepox gel 3mol KCl / AgAgCl / Solid electrolyte
Innenpuffer / *Internal buffer*	pH 7

Mechanischer Anschluss / *Process connection*	S8-Stecker (PG 13,5 - drehbar), S7-Stecker, Variopin (PG 13,5 - drehbar), festangeschlossenes Kabel / *S8-plug (swivel PG 13.5), S7-plug, Variopin (swivel PG 13.5), fixed cable*
Elektrischer Anschluss / *Electrical connection*	2- oder 8-polig / *2- or 8-poles*
Temperatursensor / *Temperature sensor*	Kein, Pt 100, Pt 1000 / *None*, Pt 100, Pt 1000

1.8.4 Maßzeichnung

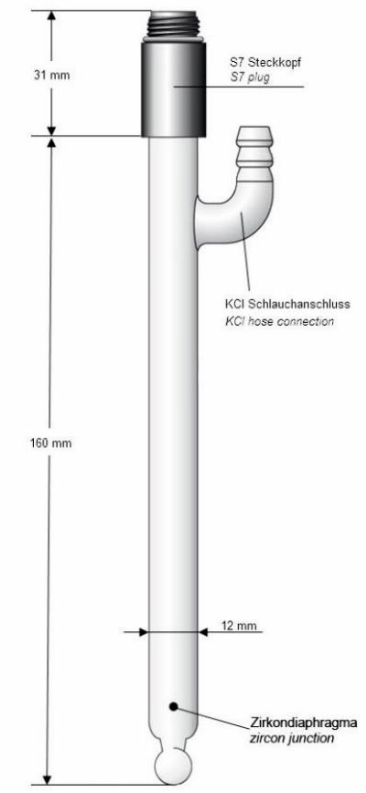

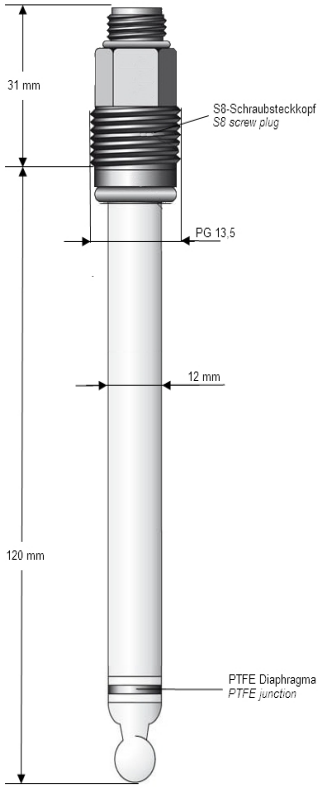

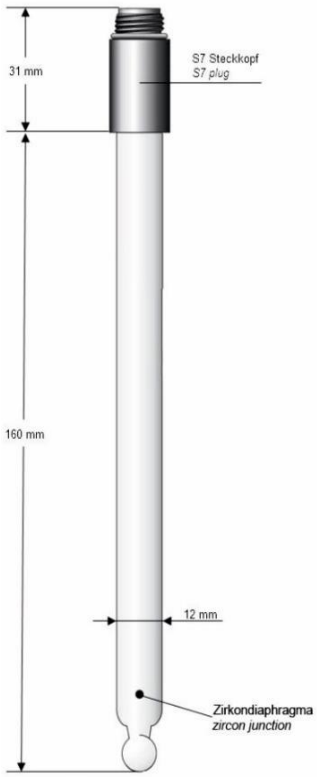

Art. Nr.: S24132300K

Bestellcode: 205011320

Art. Nr.:S24132420K

Bestellcode: 205072100

Art. Nr. S24132400K

Bestellcode: 205012320

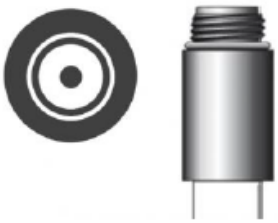

S7-Stecker

S8-Stecker

Variopin

PTFE

Loch

1.8.5 Bestellinformationen

	Artikel Nr. / ***Article No.***	**Beschreibung /** ***Description***
Gruppe / **Group**	205	Zirkon® pH Fluoride
Temperatursensor / ***Temperature sensor***	0	Kein / *None*
	1	Pt 100
	2	Pt 1000
	9	Sonderanfertigung / *Special*
Diaphragma / ***Junction***	1	Zirkon 1 mm / *Zircon 1 mm*
	3	Platin / *Platinum*
	7	PTFE
	8	Loch / Hole
	9	Sonderanfertigung / *Special*
Elektrolyt / ***Elektrolyte***	1	3mol KCl flüssig / *3mol KCl liquid*
	2	Tepoxgel 3mol KCl / *Tepox gel 3mol KCl*
	3	Tepoxgel - gesättigt KCl mit Salzvorrat / Tepox gel - *saturated KCl with salt resevoir*
	9	Sonderanfertigung / *Special*

Anschluss / ***Connection***	1	S8-Stecker (PG 13,5 - drehbar) / *S8-plug (swivel PG 13.5 -)*
	3	S7-Stecker / *S7-plug*
	6	VP Variopin Stecker (PG 13,5 - drehbar) / VP Variopin plug *(swivel PG 13.5)*
	7	Festangeschlossenes Kabel / *Fixed cable*
	9	Sonderanfertigung / *Special*
Länge / ***Length***	0	120 mm
	2	160 mm
	4	225 mm
	9	Sonderlänge / *Special length*
Sonstiges / ***Special***	0	None / *None*
	1	2 Innenpuffer / *2 Internal buffer*
	4	KCI-Druckaufsatz / *KCI pressure attachment*
	K	Kabellänge / *Cable length* Beispiel: 1 Meter = K01, 10 Meter = K10 *Example: 1 m = K01, 10 m = K10)*
	9	Sonderanfertigung / *Special*

Hinweis!

Wählen Sie für die Bestellungen die Komponenten, die Sie benötigen und erstellen so Ihre eigene Fertigungsausführung. Diese freie Kombination von einzelnen Merkmalen wird von uns technisch geprüft und muss freigeben werden.

Preise auf Anfrage.

1.8.6 Lagerausführungen

Artikel Nr. / ***Article No.***	**Typ /** ***Type***	**Beschreibung /** ***Description***
S24132300K	205011320	pH Sensor: Zirkondiaphragma, Tepoxgel 3mol KCl, S7-Stecker, 160 mm
S24132420K	205072100	pH Sensor: PTFE-Diaphragma, Tepoxgel 3mol KCl, S8-Stecker (PG 13,5 - drehbar), 120 mm
S24132400K	205012320	pH Sensor: Zirkondiaphragma, Tepoxgel 3mol KCl, S7-Stecker, 160 mm

1.9 Zirkon® pH Coating

1.9.1 Beschreibung

Art. Nr. S24132320K

Bestellcode: 206051320

Die Sensoren der Serie Zirkon® pH Coating sind speziell für den Einsatz in Lacken entwickelt worden und werden ausschließlich in der Lackindustrie eingesetzt. Entscheidend bei dem Einsatz in Lacken ist das Diaphragma. Die Lebensdauer des Sensors wird hierdurch maßgeblich beeinflusst. So wird bei den Zirkon® pH Coating Sensoren entweder ein vorstehendes Zirkondiaphragma eingesetzt, dass sich durch Aufsatz einer Dialysemembran schützen lässt oder es wird anstelle ein Diaphragma ein Loch in Kombination mit dem Festelektrolyt eingesetzt.

1.9.2 Anwendungsbereiche

Industriewasser | Fluoridhaltige Medien | Labor-anwendungen

1.9.3 Technische Daten

Messparameter / *Measuring Parameter*

pH-Wert / *pH-value*	1.00.. 11.00

Prozessbedingungen / *Ambient conditions*

Druck. / *Pressure*	PG 13,5 lose: < 1 bar bei 20 °C KCl Druckaufsatz: < 6 bar bei 20 °C Lochdiaphragma: < 1 bar bei 20 °C / *PG 13.5 loose: < 1 bar at 20 °C / 68 °F* *KCl pressure attachment: < 6 bar at 20 °C / 68 °F* *Hole junction: < 1 bar at 20 °C / 68 °F*
Leitfähigkeit / *Conductivity*	3mol KCI: > 50 µS/cm Tepoxgel: > 150 µS/cm / 3mol KCI: > 50 µS/cm *Tepox gel*: > 150 µS/cm
Temperatur / *Temperature*	0.. +60 °C / 32.. 140 °F

Konstruktiver Aufbau / *Mechanical construction*

Diaphragma / *Junction*	Zirkon 1 mm (15 mm vorstehend), Loch / *Zircon 1 mm (15 mm projecting), Hole*
Schaftmaterial / *Shaft material*	Glas / *Glass*
Schaftlänge / *Shaft length*	120 mm, 160 mm, 240 mm
Elektrodenmaterial / *Electrode material*	S-Glas-Kugel / S-Glass-ball
Bezugssystem / Reference system	Ag / AgCl / Tepoxgel 3mol KCl / Festelektrolyt *Ag / AgCl / Tepox gel 3mol KCl / Solid electrolyte*
Innenpuffer / *Internal buffer*	pH 7

Mechanischer Anschluss / *Process connection*	S8-Stecker (PG 13,5 - drehbar), S7-Stecker, Variopin (PG 13,5 - drehbar), festangeschlossenes Kabel / *S8-plug (swivel PG 13.5), S7-plug, Variopin (swivel PG 13.5), fixed cable*
Elektrischer Anschluss / *Electrical connection*	8-polige / *8- poles*
Temperatursensor/ *Temperature sensor*	Kein / *None*

1.9.4 Maßzeichnung

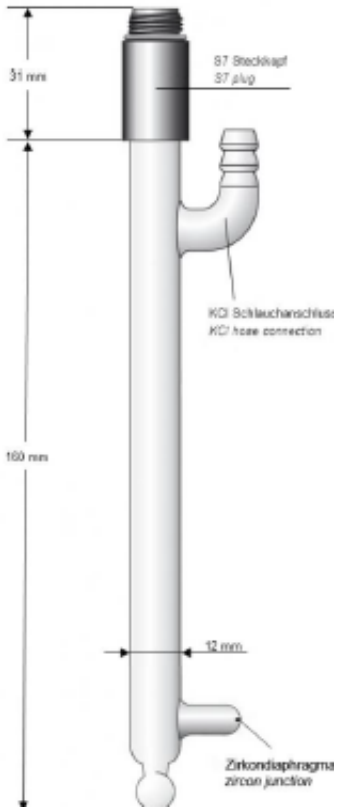

Art. Nr. S24132320K

Bestellcode: 206051320

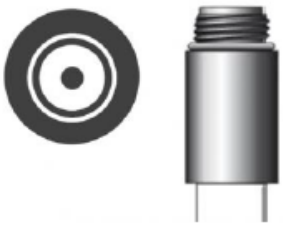

S7-Stecker

S8-Stecker

Variopin

Loch

Zirkon

1.9.5 Bestellinformationen

	Artikel Nr. / ***Article No.***	**Beschreibung /** ***Description***
Gruppe / ***Group***	206	Zirkon® pH Coating
Temperatursensor / ***Temperature sensor***	0	Kein / *None*
	9	Sonderanfertigung / *Special*
Diaphragma / ***Junction***	5	Zirkon 1 mm, 15 mm vorstehend / *Zircon 1mm, 15 mm projecting*
	8	Loch / *Hole*
	9	Sonderanfertigung / *Special*
Elektrolyt / ***Elektrolyte***	1	3mol KCl flüssig / *3mol KCl liquid*
	5	Festelektrolyt / *Solide electrolyte*
	9	Sonderanfertigung / *Special*
Anschluss / ***Connection***	0	Kein / *None*
	1	S8-Stecker (PG 13,5 - drehbar) / *S8-plug (swivel PG 13.5)*
	3	S7-Stecker / *S7-plug*
	9	Sonderanfertigung / *Special*
Länge / ***Length***	0	120 mm
	2	160 mm
	4	225 mm
	9	Sonderlänge / *Special length*

Sonstiges / ***Special***	0	Kein / *None*
	4	KCI-Druckaufsatz / *KCI-pressure attachment*
	K	Kabellänge / *Cable lenght* Beispiel: 1 Meter = K01, 10 Meter = K10 *Example: 1 m = K01, 10 m = K10*
	9	Sonderanfertigung / *Special*

Hinweis!

Wählen Sie für die Bestellungen die Komponenten, die Sie benötigen und erstellen so Ihre eigene Fertigungsausführung. Diese freie Kombination von einzelnen Merkmalen wird von uns technisch geprüft und muss freigeben werden.

Preise auf Anfrage.

1.9.6 Lagerausführungen

Artikel Nr. / ***Article No.***	**Typ /** ***Type***	**Beschreibung /** ***Description***
S24132320K	206051320	pH Sensor: Zirkondiaphragma (15 mm vorstehend), Tepoxgel 3mol KCl, S7-Stecker, 160 mm

1.10 Zirkon® pH Pool

1.10.1 Beschreibung

Art. Nr. S24132700K

Bestellcode: 207013100

Die Sensoren der Gruppe Zirkon® pH Pool sind Einstabmessketten für die pH-Messung in Schwimmbeckenwasser. Der Sensor ist gelgefüllt und nicht nachfüllbar, besitzt folglich einen niedrigen Wartungsaufwand. Das 1 mm Diaphragma und der Salzvorrat tragen zu einer höheren Lebensdauer bei.

1.10.2 Anwendungsbereich

Pool & Spa

1.10.3 Technische Daten

Messparameter / *Measuring parameter*

pH-Wert / pH-value	0.00.. 14.00

Prozessbedingungen / *Ambient conditions*

Druck. / *Pressure*	< 2 bar bei 20 °C / *< 2 bar at 20 °C / 68°F*
Leitfähigkeit / *Conductivity*	> 150 µS/cm
Temperatur/ *Temperature*	-5.. +70 °C / 23..158 °F

Konstruktiver Aufbau / *Mechanical construction*

Diaphragma / *Junction*	Zirkon 1 mm / *Zircon 1 mm*
Schaftmaterial / *Shaft material*	Glas / *Glass*
Schaftlänge / *Shaft length*	120 mm
Elektrodenmaterial / *Electrode material*	LT-Glas-Kugel / *LT-Glass-ball*
Bezugssystem / *Reference system*	Ag / AgCl / gesättigt KCl / *Ag / AgCl / saturated KCl*
Innenpuffer / *Internal buffer*	pH 7
Mechanischer Anschluss / *Process connection*	S8-Stecker (13,5 - drehbar) *S8 -plug (swivel PG 13.5)*
Elektrischer Anschluss / *Electrical connection*	2-polig / *2-poles*
Temperatursensor/ *Temperature sensor*	Kein / *None*

1.10.4 Maßzeichnung

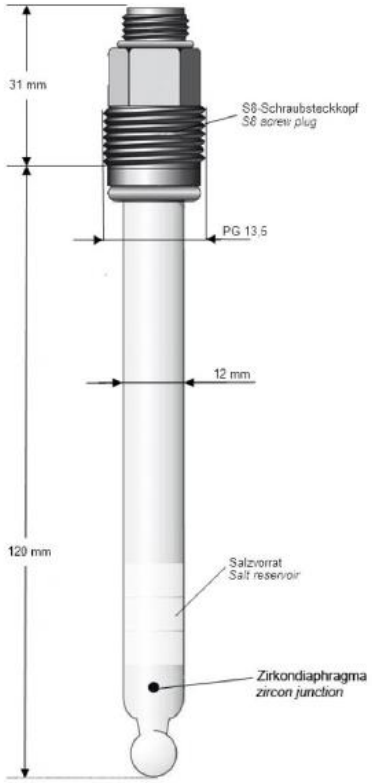

Art. Nr. S24132700K

Bestellcode: 207013100

1.10.5 Bestellinformationen

	Artikel Nr. / ***Article No.***	**Beschreibung /** ***Description***
Gruppe / ***Group***	207	Zirkon® pH Pool
Temperatursensor / ***Temperature sensor***	0	Kein / *None*
Diaphragma / ***Junction***	1	Zirkon 1 mm/ *Zircon 1 mm*
	9	Sonderanfertigung / *Special*
Elektrolyt / ***Electrolyte***	3	Tepoxgel - gesättigt KCI mit Salzvorrat *Tepox gel - saturated KCI with salt reservoir*
	9	Sonderanfertigung / *Special*
Anschluss / ***Connection***	1	S8-Stecker (PG 13,5 - drehbar) / *S8-plug (swivel PG 13.5)*
	7	Festangeschlossenes Kabel / *Fixed cable*
	9	Sonderanfertigung / *Special*
Länge / ***Length***	0	120 mm
	9	Sonderlänge / *Special length*
Sonstiges / ***Special***	0	Kein / *None*
	K	Kabellänge / *Cable lenght* Beispiel: 1 Meter = K01, 10 Meter = K10 *Example:* *1 Meter = K01, 10 meter = K10*
	9	Sonderanfertigung / *Special*

Hinweis!

Wählen Sie für die Bestellungen die Komponenten, die Sie benötigen und erstellen so Ihre eigene Fertigungsausführung. Diese freie Kombination von einzelnen Merkmalen wird von uns technisch geprüft und muss freigeben werden.

Preise auf Anfrage.

1.10.6 Lagerausführungen

Artikel Nr. / ***Article No.***	**Typ /** ***Type***	**Beschreibung /** ***Description***
S24132700K	207013100	pH Sensor: Zirkondiaphragma, ges. KCl, S8-Stecker (PG 13,5 - drehbar), 120 mm

1.11 Zirkon® pH Process HT

1.11.1 Beschreibung

Art. Nr. S24132122k

Bestellcode: 208075100

Art. Nr. S24132133K

Bestellcode: 208175600

Die Sensoren der Serie Zirkon® pH Process HT sind Spezialisten für den professionellen Einsatz in Hochtemperaturanwendungen. Einsatz finden die Sensoren in Prozessen mit höherer Dauertemperatur (bis maximal 135 °C) und Sterilisationsanwendungen. Optional kann ein Temperaturfühler integriert werden.

1.11.2 Anwendungsbereiche

Industriewasser

Prozesswasser

Kühltwasser

Hochtemperatur-anwendungen

Sterilisations-anwendungen

1.11.3 Technische Daten

Messparameter / *Measuring parameter*

pH-Wert / pH-value	0.00.. 14.00

Prozessbedingungen / *Ambient conditions*

Druck / *Pressure*	PG-Stecker: < 10 bar bei 20 °C PG 13,5 lose: < 1 bar bei 20 °C KCl-Druckaufsatz: < 6 bar bei 20 °C / *PG-plug: < 10 bar at 20 °C / 68 °F* *PG 13.5 loose: < 1 bar at 20 °C / 68 °F* *KCl-pressure attachment: < 6 bar bei 20 °C / 68 °F*
Druck / *Pressure*	PTFE: <10 bar bei 20 °C Zirkon: <2 bar bei 20 °C *PTFE: <10 bar at 20 °C / 68 °F* *Zircon: <2 bar at 20 °C / 68 °F*
Leitfähigkeit / *Conductivity*	> 150 µ S/cm /
Temperatur / *Temperature*	-5.. +135 °C / 23..275 °*F*

Konstruktiver Aufbau / *Mechanical construction*

Diaphragma / *Junction*	PTFE, Zirkon / *PTFE Zircon*
Schaftmaterial / *Shaft material*	Glas / *Glass*
Schaftlänge / *Shaft length*	120 mm, 225 mm
Schaftdurchmeser / *Shaft diameter*	12 mm
Elektrodenmaterial / *Electrode material*	AH-Glas / AH-Glass
Bezugssystem / *Reference system*	Ag / AgCl / Festelektrolyt / *Ag / AgCl / Solide electrolyte*
Innenpuffer / *Internal buffer*	pH 7

Mechanischer Anschluss / *Process connection*	S8-Stecker (PG 13,5 - drehbar) / Variopin (PG 13,5 - drehbar), festangeschlossenes Kabel / *S8-plug (swivel PG 13.5) / Variopin (swivel PG 13.5) / fixed cable*
Elektrischer Anschluss / *Electrical connection*	2- oder 8-polig / 2- or 8-*poles*
Temperatursensor/ *Temperature sensor*	Kein, Pt 100, Pt 1000 / *None, Pt 100, Pt 1000*

1.11.4 Maßzeichnung

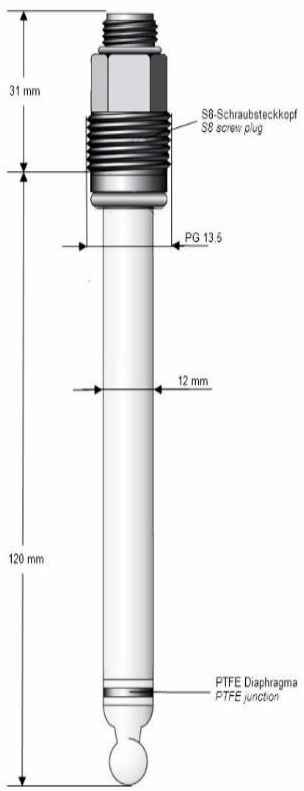

Art. Nr. S24132122K

Bestellcode: 208075100

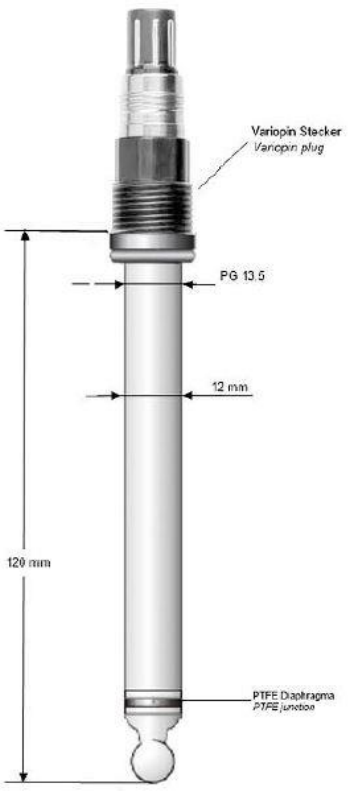

Art. No.: S24132133K

Order Code: 208175600

1.11.5 Bestellinformationen

	Artikel Nr. / ***Article No.***	**Beschreibung /** ***Description***
Gruppe/ ***Group***	208	Zirkon® pH Process HT
Temperatursensor / ***Temperature sensor***	0	Kein / *None*
	1	Pt 100
	2	Pt 1000
	9	Sonderanfertigung / *Special*
Diaphragma / ***Junction***	0	Kein / *None*
	2	Zirkon 1mm / *Zircon 1mm*
	7	PTFE
	9	Sonderanfertigung / *Special*
Elektrolyt / ***Electrolyte***	5	Festelektrolyt / *Solide electrolyte*
Anschluss / ***Connection***	1	S8-Stecker (PG 13,5 - drehbar) / *S8-plug (swivel PG 13.5)*
	6	VP-Variopin-Stecker (PG 13,5 - drehbar / *VP-Variopin-plug (swivel PG 13.5)*
	7	Festangeschlossenes Kabel / *Fixed cable*
	9	Sonderanfertigung / *Special*
Länge / ***Length***	0	120 mm
	4	225 mm
	9	Sonderlänge / *Special length*

Sonstiges / ***Special***	0	Kein / *None*
	K	Kabellänge / *Cable lenght* Beispiel: 1 Meter = K01, 10 Meter = K10 *Example:* *1 Meter = K01, 10 meter = K10*
	9	Sonderanfertigung / *Special*

Hinweis!

Wählen Sie für die Bestellungen die Komponenten, die Sie benötigen und erstellen so Ihre eigene Fertigungsausführung. Diese freie Kombination von einzelnen Merkmalen wird von uns technisch geprüft und muss freigeben werden.

Preise auf Anfrage.

1.11.6 Lagerausführungen

Artikel Nr. / ***Article No.***	**Typ /** ***Type***	**Beschreibung /** ***Description***
S24132122K	208075100	pH-Sensor: PTFE-Diaphragma, Festelektrolyt, S8-Stecker (PG 13,5), 120 mm

1.12 Zirkon® pH Wide Body

1.12.1 Beschreibung

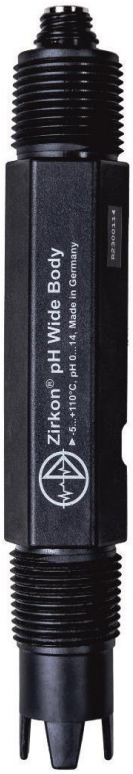

Art. Nr.: S24136110K

Bestellcode: 2091100010

Artt. Nr.: S24136111K

Bestellcode: 209110003K06

Art. Nr.: S24136112K

Bestellcode: 2091120020

Art. Nr.: S24136113K

Bestellcode: 209112004K06

Kuntze Sensoren stehen für Qualität und werden in unserer eigenen Produktion in Deutschland hergestellt.

Anwendung

- Flotation
- Auslaugen
- Neutralisierung
- Abwasserkontrolle

Vorteile

- Diaphragma für besseren Schutz gegen Elektrodengifte
- Teflon Ring Diaphragma, entwickelt für anspruchsvolle industrielle Anwendungen
- Prozessanschluss ¾“ NPT oben und unten zur einfachen Installation
- Schutz vor Elektroden-Beschädigung durch Schutzkorb
- Robuster Ryton® Schaft für fordernde chemische Umgebungen
- Optional: Integrierter Pt 1000 / Pt 100 / NTC 30 kΩ zur Temperatur-Kompensation
- Optional: Vorumspritzes Sensorkabel, geeignet für Einbauarmaturen
- Optional: Potentialausgleich für stabile Messungen schwieriger Messanwendungen

1.12.2 Anwendungsgebiete

Desinfektion

Industriewasser

Trinkwasser

Prozesswasser

Kühlwasser

Nahrungsmittel

Abwasser-
behandlung

1.12.3 Technische Daten

Messparameter / *Measuring parameter*

pH-Wert / *pH-value*	0… 14

Umgebungsbedingungen / *Process conditions*

Druck / *Pressure*	< 10 bar bei 20 °C / < 10 bar at 20 °C / 68 °F
Leitfähigkeit / *Conductivity*	50 µS/cm
Temperatur / *Temperature*	-5 °.. +100 °C / 23..112 °F

Konstruktiver Aufbau / *Mechanical construction*

Diaphragma / *Junction*	PTFE
Schaftmaterial / *Shaft material*	Ryton®
Schaftlänge / *Shaft lenght*	150 mm mit Schutzkorb / *150 mm with protective guard*
Schaftdurchmesser / *Shaft Diameter*	Sechskant 26 mm / *Hexagon 26 mm*
Elektrodenmaterial / *Electrode Material*	AH-Glas / *AH-Glass*
Bezugssystem / *Reference system*	Ag / AgCl / Festelektrolyt *Ag / AgCl / Solid electrolyte*
Mechanischer Anschluss / *Process connection*	¾“ NPT
Elektrischer Anschluss / *Electrical connection*	S8 (2-polig), Variopin (8-polig), Festkabel, Festkabel mit BNC Stecker / *S8 (2-poles), Variophin (8-poles), fixed cable, fixed cable with BNC plug*

Temperatursensor / *Temperature sensor*	Kein, Pt 1000 / Pt 100, NTC 30 kΩ *None, Pt 1000* / Pt 100, NTC 30 kΩ
Eintauchtiefe / *Immersion depth*	25 mm
Potentialausgleich / *Potential compensation*	Optional

1.12.4 Maßzeichnung

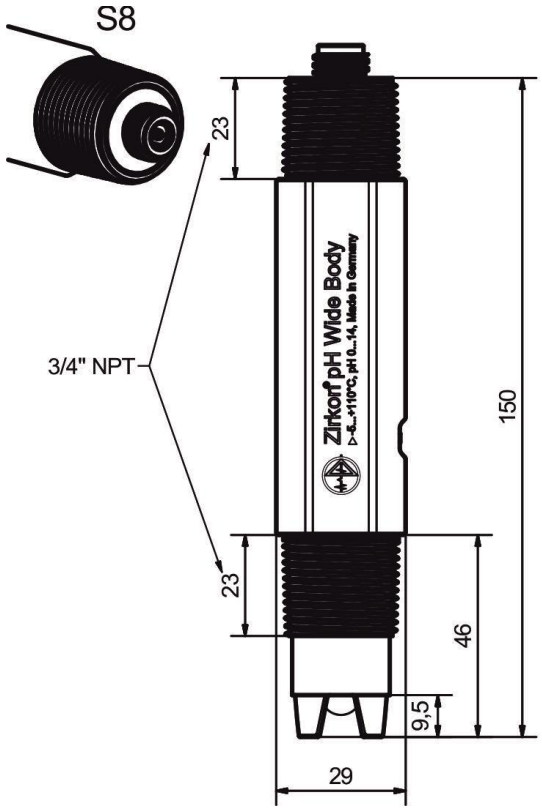

Art. Nr.: S24136110K

Bestellcode: 2091100010

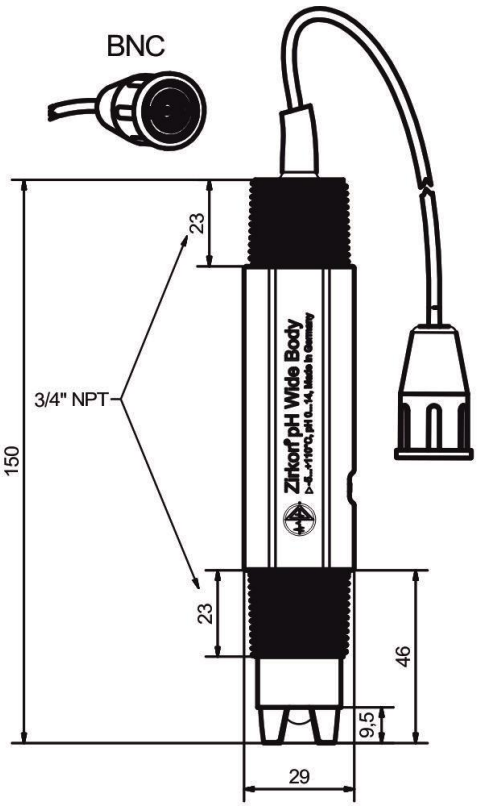

Art. Nr.: S24136111K

Bestellcode: 209110003K06

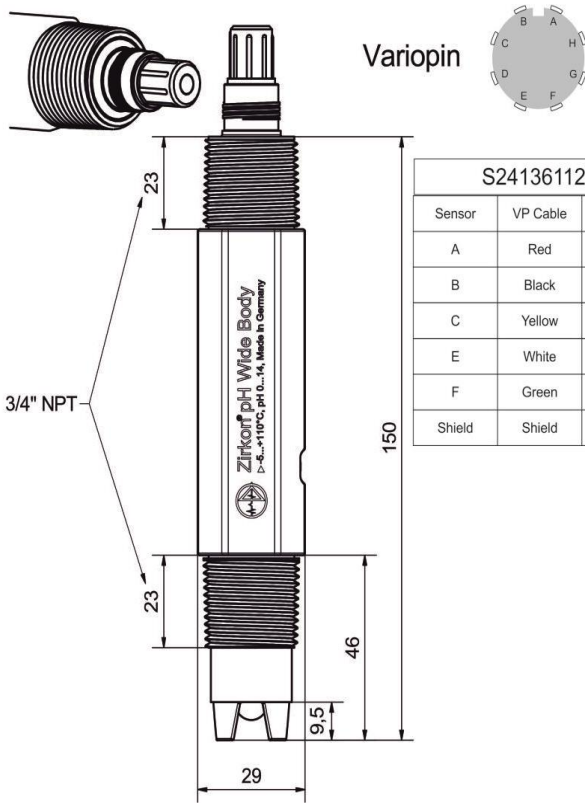

S24136112	
Sensor	VP Cable
A	Red
B	Black
C	Yellow
E	White
F	Green
Shield	Shield

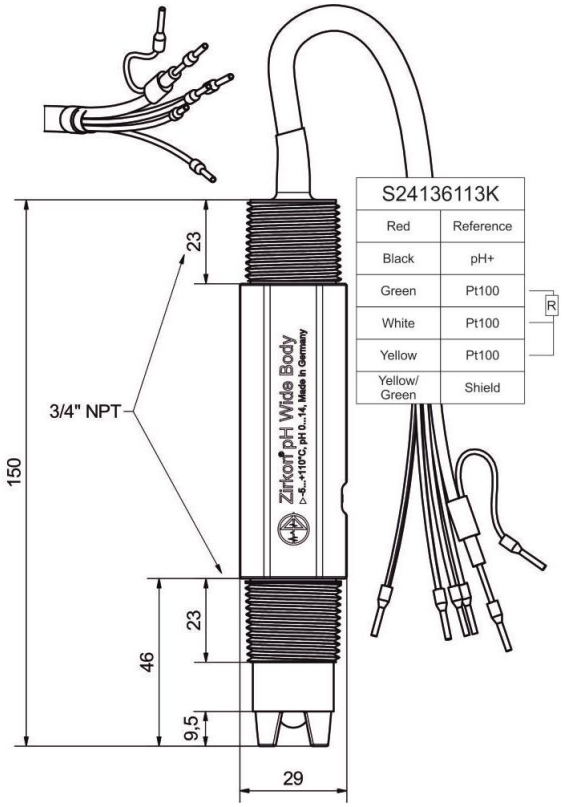

S24136113K	
Red	Reference
Black	pH+
Green	Pt100
White	Pt100
Yellow	Pt100
Yellow/ Green	Shield

R

Art. Nr.: S24136112K

Bestellcode: 2091120020

Art. Nr.: S24136113K

Bestellcode: 209112004K06

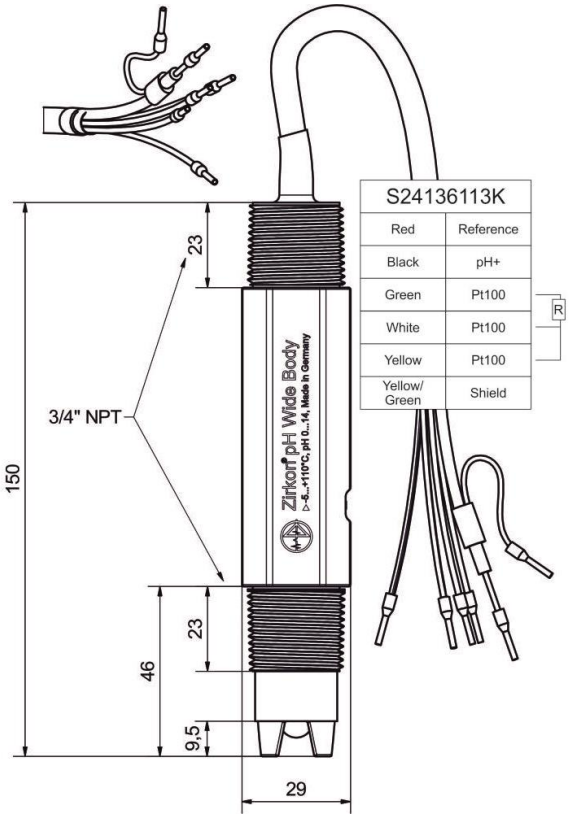

Artikelnummer: S24136113K

Bestellcode: 209112004K06

1.12.5 Bestellinformationen

	Artikel Nr. / ***Article No.***	**Beschreibung /** ***Description***
Gruppe / ***Group***	209	Zirkon® pH Wide Body
Schutzkorb / **Protective guard**	0	Nein / *None*
	1	Mit / *With*
Messelektrode / **Measuring electrode**	1	AH-Glas, Halbkugel / *AH-Glass, Half dome*
Temperaturfühler / ***Temperature sensor***	0	Kein / *None*
	1	Pt 100
	2	Pt 1000
	3	NTC 30 kΩ
	9	Sonderanfertigung / *Special*
Potentialausgleich / **Solution ground**	0	Nein / *None*
	1	Integriert / *Build in*
Brückenelektrolyt / ***Electrolyte*** ***(connect to process)***	0	Tepoxgel 3mol KCl / *Tepox gel 3mol KCl*
	9	Sonderanfertigung / *Special*

Anschluss / ***Connect***	1	S8 (2-polige) Schraubverbindung (nur Temperatursensor 0, Potentialausgleich 0) / *S8 (2-poles) srcew connection* *(temperature sensor 0, solution ground 0 only)*
	2	VP Variopin Stecker (8-polig) / *VP Variopin plug (8-poles)*
	3	Festangeschlossenes Kabel 3 mm mit BNC (nur Temperatursensor 0, Potentialausgleich 0) / *Fixed cable 3 mm with BNC* *(temperature sensor 0, solution ground 0 only)*
	4	Festangeschlossenes Kabel 7,5 mm Koax + 3 Litzen + Außenschirm, Adernendhülsen / *Fixed cable 7.5 mm with ferrules* *3 litz + external screen, cable end sleeves*
	9	Sonderanfertigung / *Special*
Sonstiges / **Special**	0	Nein / *None*
	K06	6 m Festkabel / *Fixed cable length 6 m*
	9	Sonderanfertigung / *Special*

Hinweis!

Wählen Sie für die Bestellungen die Komponenten, die Sie benötigen und erstellen so Ihre eigene Fertigungsausführung. Diese freie Kombination von einzelnen Merkmalen wird von uns technisch geprüft und muss freigeben werden.

Preise auf Anfrage.

1.12.6 Lagerausführungen

Artikel Nr. / ***Article No.***	**Typ /** ***Type***	**Beschreibung /** ***Description***
S24136110K	2091100010	Zirkon® pH Wide Body mit Schutzkorb, AH-Glas, 2-polige Schraubverbindung
S24136111K	209110003K06	Zirkon® pH Wide Body mit Schutzkorb, Festkabel 6 m
S24136112K	2091120020	Zirkon® pH Wide Body mit Schutzkorb, AH-Glas, Pt 1000, Variopin-Stecker (8-polig)
S24136113K	209112004K0	Zirkon® pH Wide Body mit Schutzkorb, AH-Glas, Pt 1000, Festkabel 6 m

1.13 Zirkon® Rx Universal

1.13.1 Beschreibung

Art. Nr.: S24135110K

Bestellcode: 211512320

Art. Nr.: S24135115K

Bestellcode: 211112100

Art. Nr.: S24135120K

Bestellcode: 211512100

Art. Nr.: S24135210K

Bestellcode: 211312320

Art. Nr.: S24135220K

Bestellcode: 211312100

Die Redoxsensoren Zirkon® Rx ermöglichen die Messung der Redoxspannung in nahezu jeder Art von wässrigen Medien. Durch die Gelfüllung und die Elektrodenanordnung oder durch die Elektrodenoberfläche sind sie sehr wartungsarm.

1.13.2 Anwendungen

Industriewasser

Trinkwasser

Prozesswasser

Kühlwasser

Abwasser-
behandlung

1.13.3 Technische Daten

Messparameter / *Measuring parameter*

Redoxpotential / *ORP*	-1500.. +1500 mV

Umgebungsbedingungen / *Ambient conditions*

Druck / *Pressure*	PG-Stecker: < 2 bar bei 20 °C PG-Stecker 13,5 lose: < 1 bar drucklos *PG-Plug: < 2 bar at 20 °C / 68 °F* *PG-Plug 13.5 lose: < 1 bar pressureless*
Temperatur / *Temperature*	-5.. +70 °C / 23..158 °F

Konstruktiver Aufbau / *Mechanical construction*

Diaphragma / *Junction*	Zirkon 1 mm / *Zircon 1 mm*
Schaftmaterial / *Shaft material*	Glas / *Glass*
Schaftlänge / *Shaft length*	120 mm, 160 mm
Elektrodenmaterial / *Electrode material*	Goldkuppe, Platinring, Platinkuppe, Goldring / *Gold plate, Patinum ring, Platinum plate, Gold ring*
Bezugssystem / *Reference system*	Ag / AgCl / Tepoxgel 3mol KCl / *Ag / AgCl / Tepox gel 3mol KCl*
Mechanischer Anschluss / *Process connection*	S8-Stecker (PG 13,5 - drehbar), S7-Stecker, festangeschlossen / *S8-plug (swivel PG 13.5), S7-plug, fixed cable*
Elektrischer Anschluss / *Electrical connection*	2-polige / *2-poles*

1.13.4 Maßzeichnung

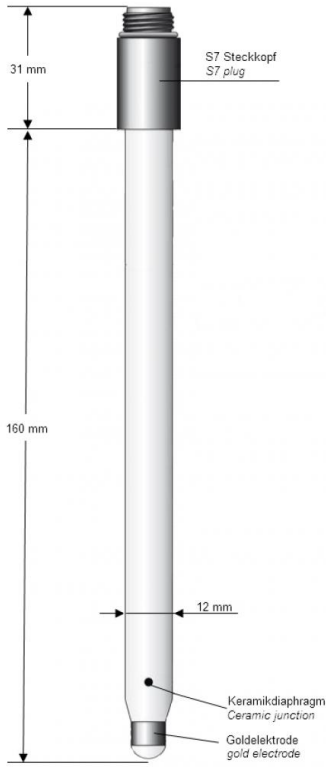

Art. Nr.: S24135110K

Bestellcode: 211512320

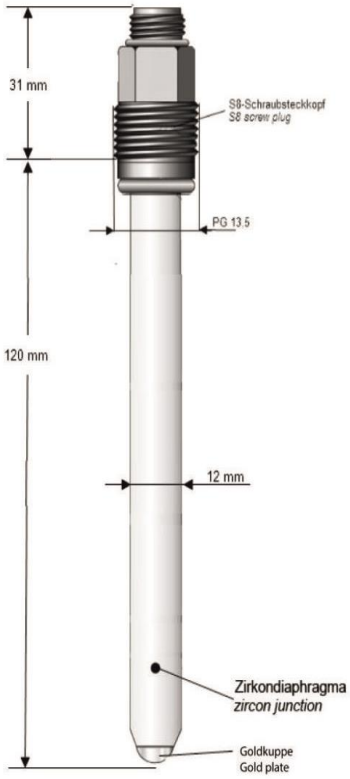

Art. Nr.: S24135115K

Bestellcode: 211112100

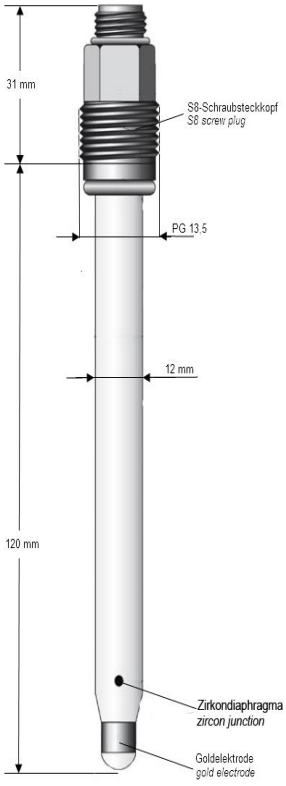

Art. Nr.: S24135120K

Bestellcode: 211512100

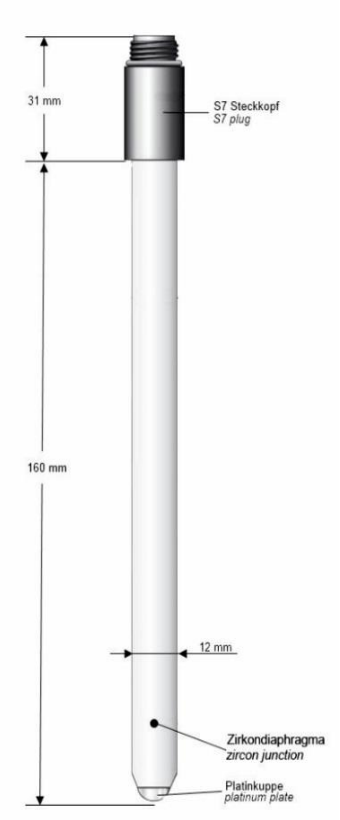

Art. Nr.: S24135210K

Bestellcode: 211312320

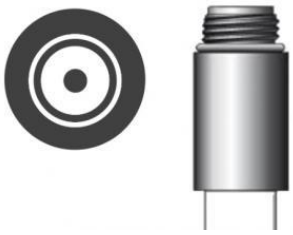

S7-Stecker

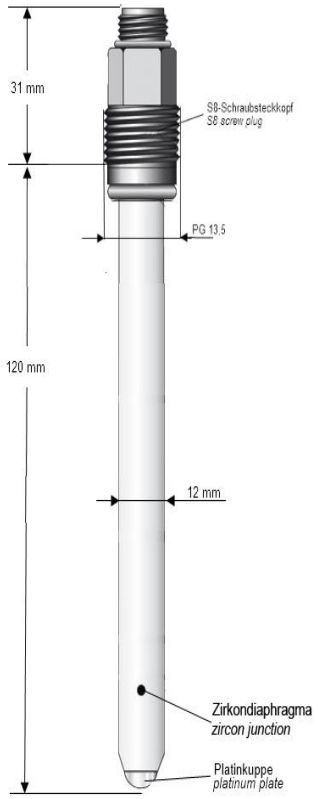

Art. Nr.: S24135220K

Bestellcode: 211312100

S8-Stecker

1.13.5 Bestellinformationen

	Artikel Nr. / ***Article No.***	**Beschreibung /** ***Description***
Gruppe / ***Group***	211	Zirkon® Rx
Elektrodenmaterial / ***Electrode material***	1	Goldkuppe / *Gold plate*
	2	Platinring / *Platinum ring*
	3	Platinkuppe / *Platinum plate*
	5	Goldring / *Gold ring*
	9	Sonderanfertigung / *Special*
Diaphragma / ***Junction***	1	Zirkon 1 mm / *Zircon 1 mm*
	9	Sonderanfertigung / *Special*
Elektrolyt / ***Electrolyte***	2	Tepoxgel 3mol KCl / *Tepox gel 3mol KCl*
	9	Sonderanfertigung / *Special*
Anschluss / ***Connection***	1	S8-Stecker (PG 13,5 - drehbar) / *S8-plug (swivel PG 13.5)*
	3	S7-Stecker / *S7-plug*
	7	Festangeschlossenes Kabel / *Fixed Cable*
	9	Sonderanfertigung / *Special*

Länge / ***Length***	0	120 mm
	2	160 mm
	4	225 mm
	9	Sonderlänge / *Special length*
Sonstiges / ***Special***	0	Kein / *None*
	K	Kabellänge / *Cable lenght* Beispiel: 1 Meter = K01, 10 Meter = K10 *Example: 1 Meter = K01, 10 meter = K10*
	9	Sonderanfertigung / *Special*

Hinweis!

Wählen Sie für die Bestellungen die Komponenten, die Sie benötigen und erstellen so Ihre eigene Fertigungsausführung. Diese freie Kombination von einzelnen Merkmalen wird von uns technisch geprüft und muss freigeben werden.

Preise auf Anfrage.

1.13.6 Lagerausführungen

Artikel Nr. / ***Article No.***	**Typ/** ***Type***	**Beschreibung /** ***Description***
S24135110K	211512320	Redoxsensor: Goldring, Tepoxgel 3mol KCl, Zirkondiaphragma, S7-Stecker, 160 mm
S24135120K	211512100	Redoxsensor: Goldring, Tepoxgel 3mol KCl, Zirkondiaphragma, S8-Stecker (PG 13,5 - drehbar), 120 mm
S24135210K	211312320	Redoxsensor: Platinkuppe, Tepoxgel 3mol KCl, Zirkondiaphragma, S7-Stecker, 160 mm
S24135220K	211312100	Redoxsensor: Platinkuppe, Tepoxgel 3mol KCl, Zirkondiaphragma, S8-Stecker (PG 13,5 - drehbar), 120 mm

1.14 Zirkon® Rx Process Refill

1.14.1 Beschreibung

Art. Nr.: S24135200K

Bestellcode: 214311320

Zirkon® Redox Process Refill ist ein hochwertiger Allround-Sensor zur Anwendung in vielen Messmedien. Zirkon® Rx Process Refill sind nachfüllbare Sensoren zur Messung der Redoxspannung. Die Sensoren besitzen eine hohe Ver-blockungsresistenz und können über einen weiten Temperatur-bereich in jeder Art von Prozesswasser eingesetzt werden. Kuntze Sensoren stehen für Qualität und sind aus eigener Produktion. Made in Germany.

Vorteile

- Lange Lebensdauer durch nachfüllbare Bezugselektrode
- Gutes Preis-/ Leistungsverhältnis
- Hochwertiges Zirkon-Diaphragma für zuverlässige Messergebnisse

1.14.2 Anwendungen

Industriewasser Prozesswasser Kühlwasser Abwasser-behandlung

1.14.3 Technische Daten

Messparameter / Measuring parameter

Redoxpotential / *ORP*	-1500.. +1500 mV

Umgebungsbedingungen / *Ambient conditions*

Druck / *Pressure*	PG-Stecker: < 2 bar bei 20 °C PG-Stecker 13,5 lose: < 1 bar drucklos KCl Druckaufsatz: < 6 bar bei 20 °C / *PG-Plug: < 2 bar at 20 °C / 68 °F* *PG-Plug13.5 lose: < 1 bar pressureless* *KCl pressure attachment: < 6 bar bei 20 °C / 68 °F*
Temperatur / *Temperature*	-5.. +100 °C / 23..212 °F

Konstruktiver Aufbau / *Mechanical construction*

Diaphragma / *Junction*	Zirkon 1 mm / Platin *Zircon 1 mm / Platinum*
Schaftmaterial / *Shaft material*	Glas / *Glass*
Schaftlänge / *Shaft length*	120 mm, 225 mm, 160 mm
Schaftsdurchmesser / *Shaft diameter*	12 mm
Elektrodenmaterial / *Electrode material*	Platinring, Platinkuppe, Goldring, Goldkuppe / *Platinum ring, Platinum plate, Gold ring, Platinum plate*
Bezugssystem / *Reference system*	Ag / AgCl / Tepoxgel 3mol KCl / *Ag / AgCl / Tepox gel 3mol KCl*
Mechanischer Anschluss / *Process connection*	S7-Stecker / S8-Stecker (PG 13,5 - drehbar), festangeschlossenes Kabel / *S7-plug, S8-plug (swivel PG 13.5), fixed cable*
Elektrischer Anschluss / *Electrical connection*	2-polig / *2-poles*

1.14.4 Maßzeichnung

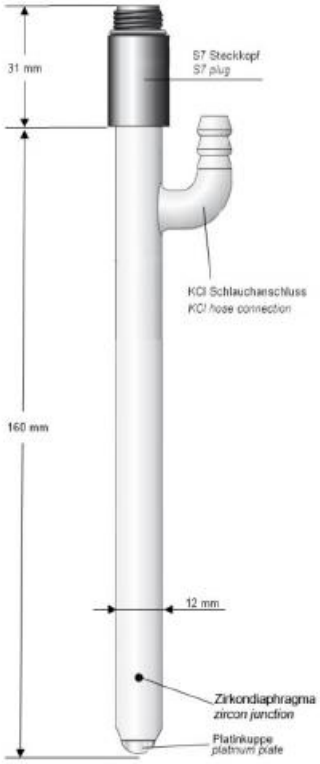

Art. Nr.: S24135200K

Bestellcode: 214311320

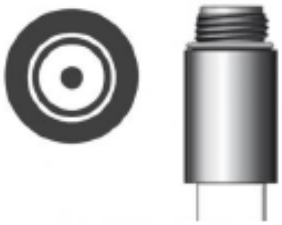

S7-Stecker

S8-Stecker

1.14.5 Bestellinformationen

	Artikel Nr. / ***Article No.***	**Beschreibung /** ***Description***
Gruppe / ***Group***	214	Zirkon® Rx Process Refill
Elektrodenmaterial / ***Electrode material***	1	Goldkuppe / *Gold plate*
	2	Platinring / *Platinum ring*
	3	Platinkuppe / Platinum plate
	4	Gold- und Platinring / *Gold and Platinum ring*
	5	Goldring / *Gold ring*
	9	Sonderanfertigung / *Special*
Diphragma / ***Junction***	1	Zirkon 1 mm / *Zircon 1 mm*
	3	Platin / *Platinum*
	6	Glasschliff nur KCl-flüssig / *Glass sleeve only KCl liquid*
	7	PTFE
	8	Loch / *Hole*
	9	Sonderanfertigung / *Special*
Elektrolyt / ***Electrolyte***	1	3mol KCl flüssig / *3mol KCl liquid*
	9	Sonderanfertigung / *Special*

Anschluss / Connection	1	S8-Stecker (PG13,5 - drehbar) / *S8-plug (swivel PG 13.5)*
	3	S7-Stecker / *S7-plug*
	7	Festangeschlossenes Kabel / *Fixed Cable*
	9	Sonderlänge / *Special*
Länge / Length	0	120 mm
	2	160 mm
	4	225 mm
	9	Sonderlange / *Special length*
Sonstiges / Special	0	Kein / *None*
	K	Kabellänge / *Cable lenght* Beispiel: 1 meter = K01, 10 Meter = K10 *Example: 1 Meter = K01, 10 meter = K10*
	4	KCI-Druckaufsatz / *KCI-pressure attachement*
	9	Sonderanfertigung / *Special*

Hinweis!

Wählen Sie für die Bestellungen die Komponenten, die Sie benötigen und erstellen so Ihre eigene Fertigungsausführung. Diese freie Kombination von einzelnen Merkmalen wird von uns technisch geprüft und muss freigeben werden.

Preise auf Anfrage.

1.14.6 Lagerausführungen

Artikel Nr. / ***Article No.***	**Typ /** ***Type***	**Beschreibung /** ***Description***
S24135200K	214311320	Redoxsensor: Platin Kuppe, Zirkondiaphragma, 3mol KCl flüssig, S7-Stecker, 160 mm

1.15 Zirkon® Rx Pool

1.15.1 Beschreibung

Art.- Nr.: S24135285K

Bestellcode: 217313100

Art. Nr.: S24134010K

Bestellcode: 217300100

Die Sensoren der Gruppe Zirkon® Rx Pool sind Redoxsensoren für die Messung der Redoxspannung in Schwimmbeckenwasser. Die Sensoren sind gelgefüllt und nicht nachfüllbar, besitzen folglich einen niedrigen Wartungsaufwand. Das 1 mm Diaphragma und der Salzvorrat tragen zu einer höheren Lebensdauer bei.

Vorteile

- Geringer Wartungsaufwand
- Höhere Lebensdauer durch KCl-Vorrat
- Gefertigt in Deutschland

1.15.2 Anwendungen

Pool & Spa

1.15.3 Technische Daten

Messparameter / *Measuring parameter*

Redoxpotential / *ORP*	-1500.. +1500 mV

Umgebungsbedingungen / *Ambient conditions*

Temperatur / *Temperature*	-5.. +70 °C / 23..158 °F

Konstruktiver Aufbau / *Mechanical construction*

Diaphragma / *Junction*	Kein , Zirkon 1 mm / *None, Zircon 1 mm*
Schaftmaterial / *Shaft material*	Glas / *Glass*
Schaftlänge / *Shaft length*	120 mm
Elektrodenmaterial / *Electrode material*	Platinkuppe / *Platinum plate*
Bezugssystem / *Reference system*	Kein, Ag / AgCl / KCI gesättigt / *None, Ag / AgCl / KCI saturated*
Mechanischer Anschluss / *Process connection*	S8-Stecker (PG 13,5 - drehbar), festangeschlossenes Kabel / *8-plug (swivel PG 13.5), fixed cable*
Elektrischer Anschluss / *Electrical connection*	2-polig / *2-poles*

1.15.4 Maßzeichnung

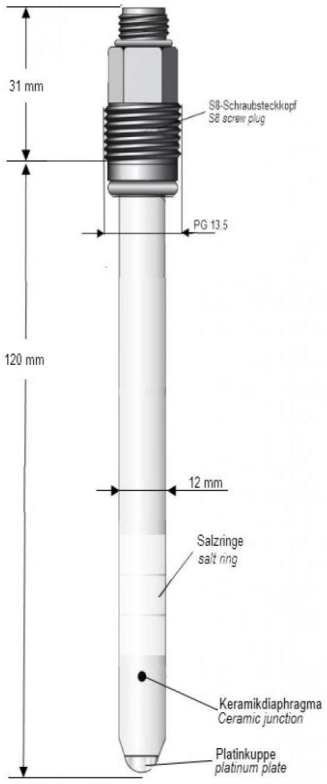

Art. Nr.: S24135285K

Bestellcode: 217313100

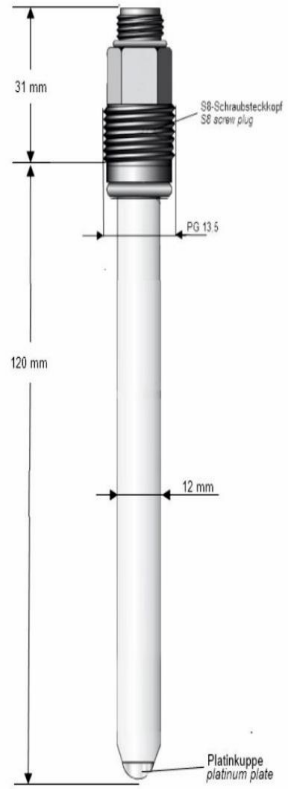

Art. Nr.: 24134010K

Bestellcode: 217300100

S8-Stecker

1.15.5 Bestellinformationen

	Artikel Nr. / ***Article No.***	**Beschreibung /** ***Description***
Gruppe / ***Group***	217	Zirkon® Rx Pool
Elektrodenmaterial / ***Electrode material***	3	Platinkuppe / *Platinum plate*
	9	Sonderanfertigung / *Special*
Diaphragma / ***Junction***	0	Kein / *None*
	1	Zirkon 1 mm / *Zircon 1 mm*
	9	Sonderanfertigung / *Special*
Elektrolyt / ***Electrolyte***	3	Tepoxgel - gesättigte KCl mit Salzvorrat / *Tepox gel - saturated KCl with salt reservoir*
	9	Sonderanfertigung / *Special*
Anschluss / ***Connection***	1	S8-Stecker (PG 13,5 - drehbar) / *S8-plug (swivel PG 13.5)*
	7	Festangeschlossenes Kabel / *Fixed Cable*
	9	Sonderanfertigung / *Special*
Länge / ***Length***	0	120 mm
	9	Sonderlänge / *Special length*

Sonstiges / ***Special***	0	Kein / *None*
	K	Kabellänge / *Cable lenght* Beispiel: 1 Meter = K01, 10 Meter = K10 *Example:* *1 Meter = K01, 10 meter = K10*
	9	Sonderanfertigung / *Special*

Hinweis!

Wählen Sie für die Bestellungen die Komponenten, die Sie benötigen und erstellen so Ihre eigene Fertigungsausführung. Diese freie Kombination von einzelnen Merkmalen wird von uns technisch geprüft und muss freigeben werden.

Preise auf Anfrage.

1.15.6 Lagerausführungen

Artikel Nr. / ***Article No.***	**Typ /** ***Type***	**Beschreibung /** ***Description***
S24135285K	217313100	Redoxsensor: Platinkuppe, Zirkondiaphragma 1 mm, 3mol KCl gesättigt, S8 Stecker drehbar (PG 13,5 -drehbar), 120 mm
S24134010K	217300100	Redoxelektrode: Platinkuppe, S8-Stecker drehbar (PG 13,5 - drehbar), 120 mm

1.16 Zirkon® Redox Wide Body

1.16.1 Beschreibung

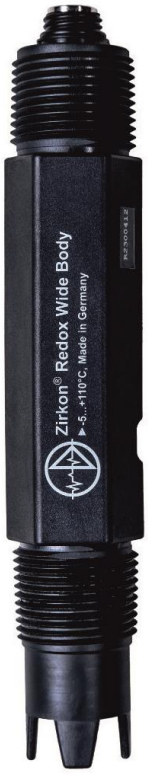

Artikelnummer: S24136511K

Bestellcode: 2191100010

Artikelnummer: S24136512K

Bestellcode: 219110003K06

Artikelnummer: S24136513K

Bestellcode: 219112104K06

Kuntze Sensoren stehen für Qualität und werden in unserer eigenen Produktion in Deutschland hergestellt.

Anwendung

- Flotation
- Auslaugen
- Neutralisierung
- Abwasserkontrolle

Vorteile

- Diaphragma für besseren Schutz gegen Elektrodengifte
- Teflon Ring Diaphragma, entwickelt für anspruchsvolle industrielle Anwendungen
- Prozessanschluss ¾“ NPT oben und unten zur einfachen Installation
- Schutz vor Elektroden-Beschädigung durch Schutzkorb
- Robuster Ryton® Schaft für fordernde chemische Umgebungen
- Optional: Vorumspritzes Sensorkabel, geeignet für Einbauarmaturen
- Optional: Integrierter Pt 1000 / Pt 100, NTC 30 kΩ zur Temperatur-Kompensation
- Optional: Potentialausgleich für stabile Messungen schwieriger Messanwendungen

1.16.2 Anwendungsgebiete

Desinfektion

Industriewasser

Trinkwasser

Prozesswasser

Kühlwasser

Nahrungsmittel

Abwasser-
behandlung

1.16.3 Technische Daten

Messparameter / *Measuring parameter*

Redoxpotential / *OPR*	-1500… +1500 mV

Umgebungsbedingungen / *Process conditions*

Druck / *Pressure*	< 10 bar bei 20 °C / *< 10 bar at 20* °C / 68 °*F*
Leitfähigkeit / *Conductivity*	50 µS/cm
Temperatur / *Temperature*	-5.. +110 °C / 23..212 °F

Konstruktiver Aufbau / *Mechanical construction*

Diaphragma / *Junction*	PTFE
Schaftmaterial / *Shaft materials*	Ryton®
Schaftlänge / *Shaft lenght*	150 mm mit Schutzkorb / *150 mm with protective guard*
Schaftdurchmesser / *Shaft diameter*	Sechskant 26 mm / *Hexagon 26 mm*
Elektrodenmaterial / *Electrode material*	Platinkuppe / Platinum plate
Bezugssystem / *Reference system*	Ag / AgCl / Festelektrolyt / *Ag / AgCl / Solid electrolyte*

Konstruktiver Aufbau / *Mechanical construction*

Mechanischer Anschluss / Process connection	¾“ NPT
Elektrischer Anschluss / Electrical connection	S8 (2-polig), Variopin (8-polig), Festkabel 6 m, Festkabel mit BNC-Stecker / S8 (*2-poles), Variopin (8-poles), fixed cable 6 m, fixed cable with BNC-plug*

Temperatursensor / Temperature sensor	Nein , Pt 100, Pt 1000, NTC 30 kΩ / *None*, Pt 1000, NTC 30 kΩ
Eintauchtiefe / *Immersion depth*	25 mm
Potentialausgleich / Potential compensation	Optional

1.16.4 Maßzeichnung

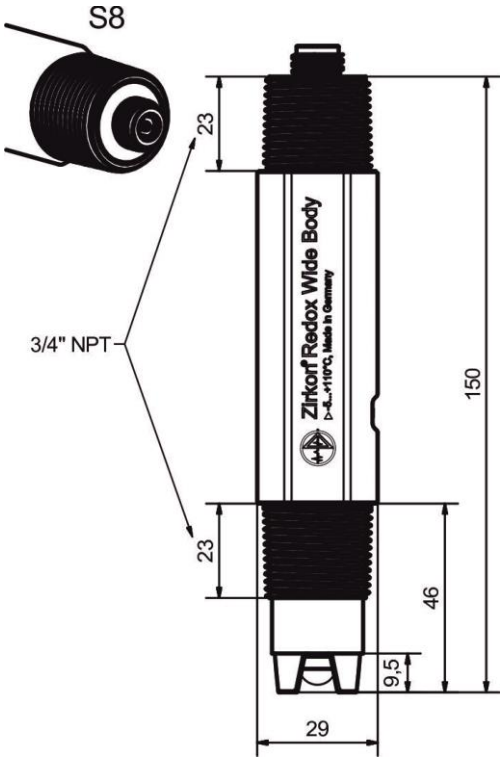

Artikelnummer: S24136511K

Bestellcode: 2191100010

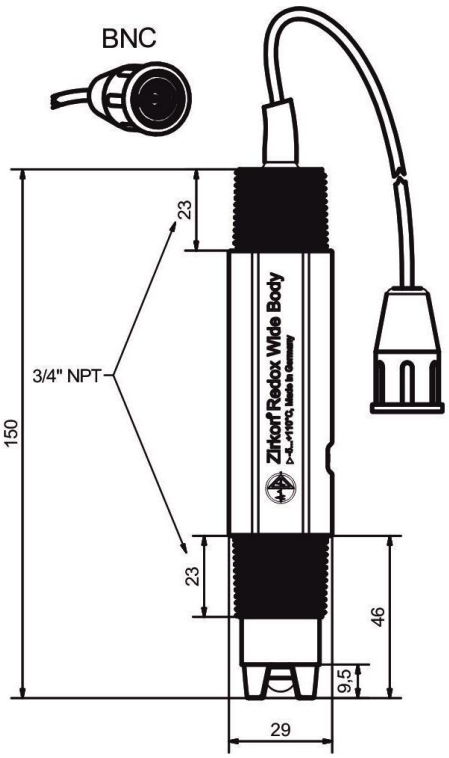

Artikelnummer: S24136512K

Bestellcode: 219110003K06

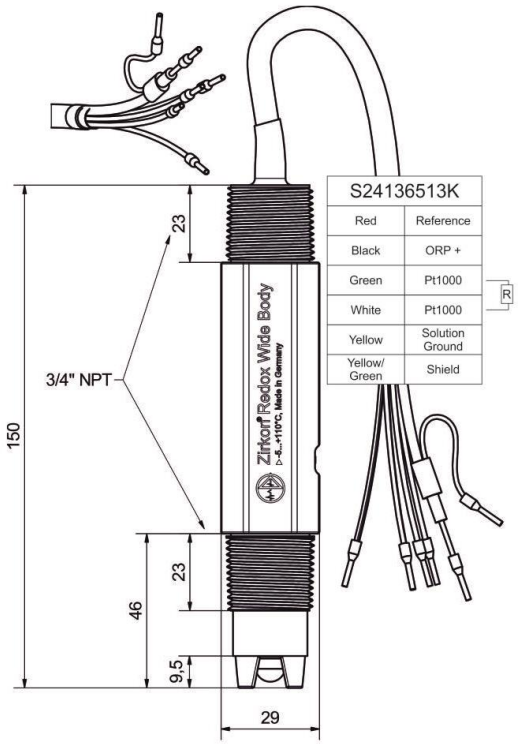

Artikelnummer: S24136513K

Bestellcode: 219112104K06

1.16.5 Bestellinformationen

	Artikel Nr. / ***Article No.***	**Beschreibung /** ***Description***
Gruppe / ***Group***	219	Zirkon® Redox Wide Body
Schutzkorb / ***Protective guard***	0	Nein / *None*
	1	Mit / *With*
Messelektrode / ***Measuring electrode***	1	Platin Kuppe / *Platinum cap*
Temperatursensor / ***Temperature sensor***	0	Kein / *None*
	1	Pt 100
	2	Pt 1000
	3	NTC 30 kΩ
	9	Sonderanfertigung / *Special*
Potentialausgleich / ***Solution ground***	0	Nein / *None*
	1	Integriert / *Build up*
Brückenelektrolyt / ***Conntact to process***	0	Tepoxgel 3mol KCl / *Tepox gel 3mol KCl*
	1	Integriert / *Build up*

Anschluss / ***Connect***	1	S8 (2-polige) Schraubverbindung (nur Temperatursensor 0, Potentialausgleich 0) / *S8 (2-poles) srcew connection (temperature sensor 0, solution ground 0 only)*
	2	VP Variopin Stecker (8 polig) / *VP Variopin plug (8 poles)*
	3	Festangeschlossenes Kabel 3 mm mit BN nur Temperatursensor 0, Potentialausgleich 0) / *Fixed cable 3 mm with BNC (temperature sensor 0, solution ground 0 only)*
	4	Festangeschlossenes Kabel 7,5 mm Koax + 3 Litzen + Außenschirm, Adernendhülsen / *Fixed cable 7.5 mm coax + 3 litz wires + outer shield, wire end sleeves*
	9	Sonderanfertigung / *Special*
Sonstiges / ***Special***	0	Nein / *None*
	K06	6 m Festkabel / *Fixed cable length 6 m*
	9	Sonderanfertigung / *Special*

Hinweis!

Wählen Sie für die Bestellungen die Komponenten, die Sie benötigen und erstellen so Ihre eigene Fertigungsausführung. Diese freie Kombination von einzelnen Merkmalen wird von uns technisch geprüft und muss freigeben werden.

Preise auf Anfrage.

1.16.6 Lagerausführungen

Artikel Nr. / ***Article No.***	**Typ /** ***Type***	**Beschreibung /** ***Description***
S24136511K	2191100010	Zirkon® Redox Wide Body, mit Schutzkorb, 2 polige Schraubverbindung
S24136512K	219110003K06	Zirkon® Redox Wide Body, mit Schutzkorb, Festkabel, 6 m
S24136513K	219112104K06	Zirkon® Redox Wide Body, mit Schutzkorb, Pt 1000, Potentialausgleich, Festkabel, 6 m

1.17 Zirkon® REF

1.17.1 Beschreibung

Art. Nr.: S24133100K

Bestellcode: 221B22320

Art. Nr.: S24133110K

Bestellcode: 221B22100

Zirkon® Ref sind Referenzelektroden. Sie werden als Bezugspunkt für die Messung von relativen Potentialen anderer Elektroden z.B. bei der pH oder Redoxmessung eingesetzt. Bei Standardanwendungen wird häufig die wartungsarme gelgefüllte Variante eingesetzt.

Vorteile

- Wartungsarm durch Gelfüllung
- Gefertigt in Deutschland

1.17.2 Anwendungen

Industriewasser Prozesswasser Abwasser-behandlung

1.17.3 Technische Daten

Umgebungsbedingungen / *Ambient conditions*

Druck / *Pressure*	PG-Stecker: < 2 bar bei 20 °C PG 13,5 lose: < 1 bar drucklos / *PG-plug: < 2 bar at 20 °C / 68 °F* *PG 13.5 loose: < 1 bar pressureless*
Temperatur / *Temperature*	-5.. +70 °C / 23..158 °F

Konstruktiver Aufbau / *Mechanical construction*

Diaphragma / *Junction*	Zirkon 1 mm, Platin / *Zircon 1 mm, Platinum*
Schaftmaterial / *Shaft material*	Glas / *Glass*
Schaftlänge / *Shaft length*	120 mm, 160 mm, 225 mm
Bezugssystem / *Reference system*	Tepoxgel 3mol KCl / *Tepox gel 3mol KCl*
Mechanischer Anschluss / *Process connection*	S8-Stecker (PG 3,5 - drehbar), S7-Stecker / Festkabel / *S8-plug (swivel PG 13.5),S7-plug, fixed cable*
Elektrischer Anschluss / *Electrical connection*	2-polige / *2-poles*

1.17.4 Maßzeichnung

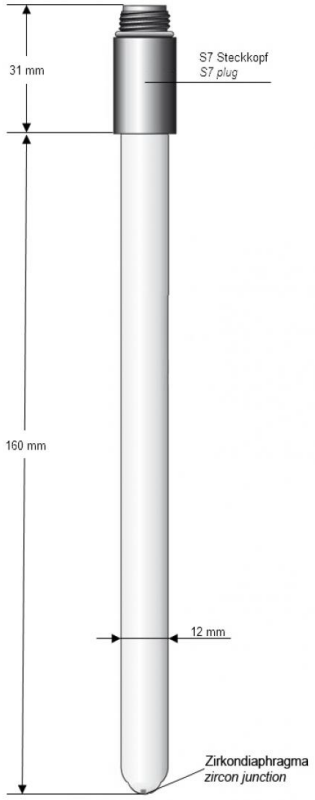

Art. - Nr.: S24133100K

Bestellcode: 221B22320

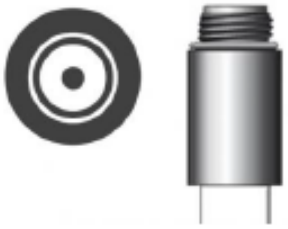

S7-Stecker

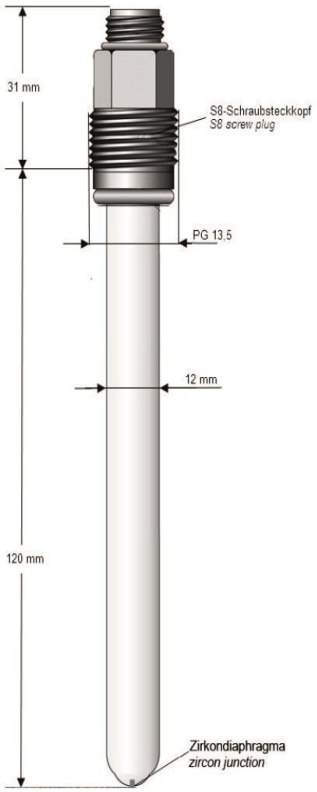

Art. - Nr.: S24133110K

Bestellcode: 221B22100

S8-Stecker

1.17.5 Bestellinformationen

	Artikel Nr. / ***Article No.***	**Beschreibung /** ***Description***
Gruppe / ***Group***	221	Zirkon® REF
Typ / **Type**	B	Bezug / *Reference*
Diaphragma / ***Junction***	1	Zirkon 1 mm / *Zircon 1 mm*
	3	Platin / *Platinum*
	9	Sonderanfertigung / *Special*
Elektrolyt / ***Electrolyte***	2	Tepoxgel 3mol KCl / *Tepox gel 3mol KCl*
	9	Sonderanfertigung / *Special*
Anschluss / ***Connection***	1	S8-Stecker (PG 13,5 - drehbar) / *S8-plug (swivel PG 13.5)*
	3	S7-Stecker *S7-Plug*
	9	Sonderanfertigung / *Special*
Länge / ***Length***	0	120 mm
	2	160 mm
	4	225 mm
	9	Sonderlänge / *Special length*

Sonstiges / ***Special***	0	Kein / *None*
	1	Diaphragma zweifach / *Junction twice*
	9	Sonderanfertigung / *Special*

Hinweis!

Wählen Sie für die Bestellungen die Komponenten, die Sie benötigen und erstellen so Ihre eigene Fertigungsausführung. Diese freie Kombination von einzelnen Merkmalen wird von uns technisch geprüft und muss freigeben werden.

Preise auf Anfrage.

1.17.6 Lagerausführungen

Artikel Nr. / ***Article No.***	**Typ /** ***Type***	**Beschreibung /** ***Description***
S24133100K	221B22320	Bezugselektrode: Zirkondiaphragma, Tepoxgel 3mol KCl, S7-Stecker, 160 mm
S24133110K	221B22100	Bezugselektrode: Zirkondiaphragma, Tepoxgel 3mol KCl, S8-Stecker (PG 13,5 - drehbar), 120 mm

1.18 Zirkon® REF Process Refill

1.18.1 Beschreibung

Art. Nr.: S4133000K	Art. Nr. S24133800K	Art. Nr.: S24133830K
Bestellcode: 224B11320	Bestellcode: 224E10000	Bestellcode: 224E30001

Zirkon® Ref sind nachfüllbare Referenzelektroden. Sie werden als Bezugspunkt für die Messung von relativen Potentialen anderer Elektroden z.B. bei der pH oder Redoxmessung eingesetzt. Bei stark verschmutzen Wasser bietet sich der Einsatz von flüssig gefüllten Elektroden an. Bei extremer Belastung bietet sich der Einsatz von Elektrolytbrücken an, so kommt die Bezugselektrode gar nicht mit dem Messmedium in Berührung.

Vorteile

- Lange Lebensdauer durch Nachfüllmöglichkeit
- Schutz des Sensors durch Elektrolytbrücke
- Gefertigt in Deutschland

1.18.2 Anwendungen

Industriewasser

Prozesswasser

Abwasserbehandlung

Vollentsalztes Wasser

1.18.3 Technische Daten

Umgebungsbedingungen / *Ambient conditions*

Druck / *Pressure*	PG 13,5 lose : <1 bar at 20 °C KCl Druckaufsatz: < 6 bar at 20 °C / *PG 13.5 loose:* <1 bar at 20 °C / 68 °*F* *KCl pressure attachment:* < 6 bar at 20 °C / 68 °*F*
Leitfähigkeit / *Conductivity*	Platindiaphragma: < 50 µS/cm Zirkondiaphragma: < 50 µS/cm / *Platinum junction*: < 50 µS/cm *Zirkon junction*: > 50 µS/cm
Temperatur / *Temperature*	-5.. +100 °C / 23.. 212 °F

Konstruktiver Aufbau / *Mechanical construction*

Diaphragma / *Junction*	Zirkon 1 mm, Platin / *Zircon 1 mm, Platinum*
Schaftmaterial / *Shaft material*	Glas, *Glass*
Schaftlänge / *Shaft length*	160 mm, 180 mm
Bezugssystem / *Reference system*	Kein, 3mol KCl flüssig / *None, 3mol KCl liquid*
Mechanischer Anschluss / *Process connection*	Kein, S7-Stecker, S8-Stecker (PG 13,5-Stecker) / *None, S7-plug, S8-plug (swivel PG 13.5)*
Elektrischer Anschluss / *Electrical connection*	Kein, 2-polig / *None, 2-poles*

1.18.4 Maßzeichnung

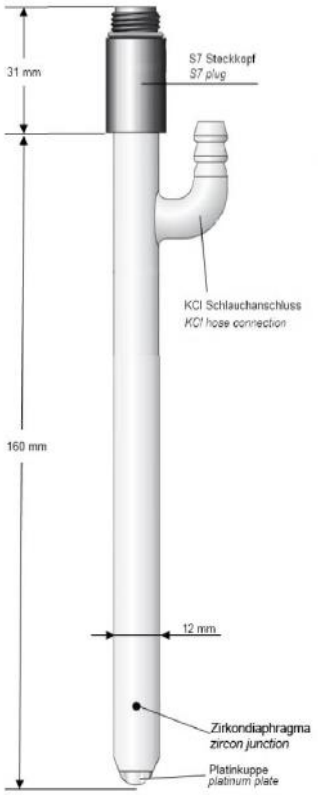

Art. Nr.: S4133000K

Bestellcode: 224B11320

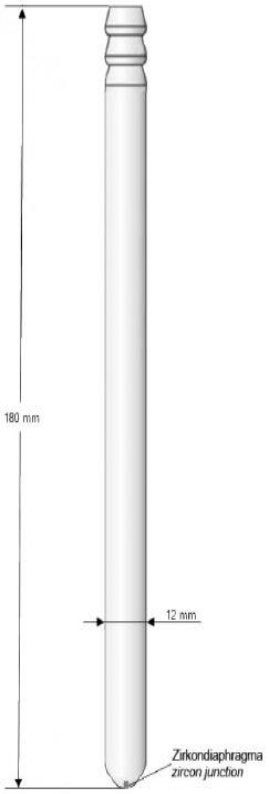

Art. Nr. S24133800K

Bestellcode: 224E10000

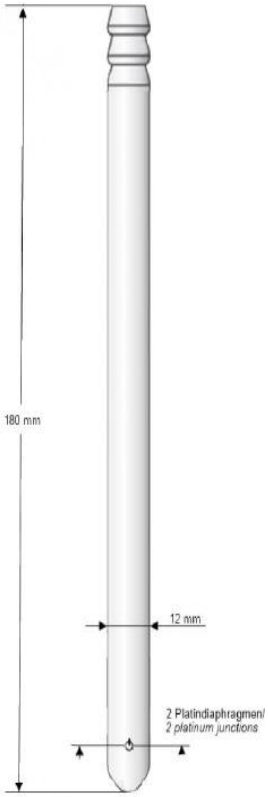

Art. Nr.: S24133830K

Bestellcode: 24E30001

S7-Stecker

S8-Stecker

1.18.5 Bestellinformationen

	Artikel Nr. / ***Article No.***	**Beschreibung /** ***Description***
Gruppe / ***Group***	224	Zirkon® REF Process Refill
Typ / ***Type***	B	Bezug / *Reference*
	E	Elektrolytbrücke / *Electrolyte bridge*
Diaphragma / ***Junction***	1	Zirkon 1 mm / *Zircon 1 mm*
	3	Platin / *Platinum*
	9	Sonderanfertigung / *Special*
Elektrolyt / ***Electrolyte***	0	Keine / *None*
	1	3mol KCl flüssig / *3mol KCl liquid*
	2	Tepoxgel 3mol KCl / *Tepox gel 3mol KCl*
	9	Sonderanfertigung / *Special*
Anschluss / ***Connection***	0	Kein / *None*
	1	S8-Stecker (PG 13,5 - drehbar) / *S8-plug (swivel PG 13.5)*
	3	S7-Stecker / *S7-Plug*
	9	Sonderanfertigung / *Special*

Länge / ***Length***	0	120 mm
	2	160 mm
	4	225 mm
	9	Sonderlänge / *Special length*
Sonstiges / ***Special***	0	Kein / *None*
	1	Diaphragma zweifach / *Junction twice*
	4	KCI-Druckaufsatz / *KCI-pressure attachement*
	9	Sonderanfertigung / *Special*

Hinweis!

Wählen Sie für die Bestellungen die Komponenten, die Sie benötigen und erstellen so Ihre eigene Fertigungsausführung. Diese freie Kombination von einzelnen Merkmalen wird von uns technisch geprüft und muss freigeben werden.

Preise auf Anfrage.

1.18.6 Lagerausführungen

Artikel Nr. / ***Article No.***	**Typ /** ***Type***	**Beschreibung /** ***Description***
24133000K	224B21320	Bezugselektrode: Zirkondiaphragma 1 mm, 3mol KCl flüssig, S7-Stecker
24133800K	224E10000	Elektrolytbrücke: Zirkondiaphragma 1 mm
24133830K	224E30001	Elektrolytbrücke: 2 x Platindiaphragma

1.19 Zirkon® Temperatur

1.19.1 Beschreibung

Art. Nr.: S24137000K	Art. Nr.: S24137011K	Art. Nr.: S24137012K
Bestellcode: 271100320	Bestellcode: 271100100	Bestellcode: 271200100

Zirkon® Temperatur sind qualitativ hochwertige Temperaturfühler, die auf der Widerstandsänderung von Platin unter Temperatureinfluss beruhen. Dank des konstruktiven Aufbaus und des Sensorsdesign zeichnen sich die Zirkon Temperatur Sensoren durch schnelle Ansprechzeiten aus.

Vorteile

- Sehr schnelle Ansprechzeiten - t90 = 15 sec
- Chemisch resistent
- Pt 100 und Pt 1000 verfügbar

1.19.2 Anwendungen

Prozesswasser

Trinkwasser

Laboranwendungen

1.19.3 Technische Daten

Umgebungsbedingungen / *Process conditions*

Druck / Pressure	>10 bar bei 20 °C / >10 bar at 20 °C / 68 °*F*
Temperatur / *Temperature*	-20.. +130 °C / -4..266 °F

Konstruktiver Aufbau / *Mechanical construction*

Schaftmaterial / *Schaftmaterial*	Glas / *Glass*
Schaftlänge / *Shaft length*	120 mm, 160 mm
Mechanischer Anschluss / *Process connection*	S7-Stecker, S8-Stecker (PG 13,5 - drehbar) / *S7-plug, S8-plug (swivel PG 13.5)*
Elektrischer Anschluss / *Electrical connection*	2-polig/ *2-poles*
Temperatursensor / *Temperature sensor*	Pt 100, Pt 1000

1.19.4 Maßzeichnung

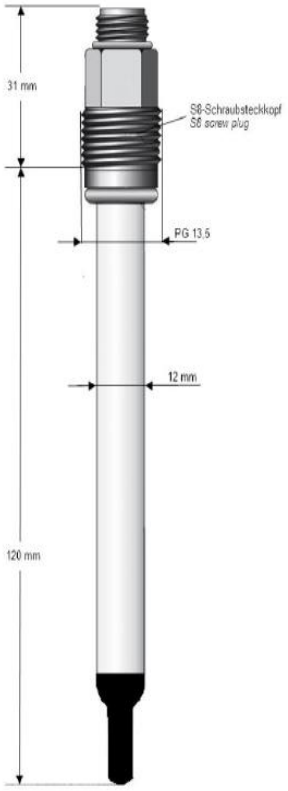

Art. Nr.: S24137011K / S24137012K
Bestellcode: 271100100 271200100

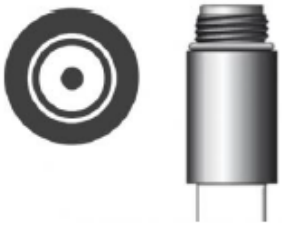

S7-Stecker

S8-Stecker

1.19.5 Bestellinformationen

	Artikel Nr. / ***Article No.***	**Beschreibung /** ***Description***
Gruppe / ***Group***	271	Zirkon® Temperatur
Temperatursensor / ***Temperature sensor***	100	Pt 100
	200	Pt 1000
Anschluss / ***Connection***	0	Kein / *None*
	1	S8-Stecker (PG 13,5 - drehbar) / *S8-plug (swivel PG 13.5)*
	3	S7-Stecker / *S7-Plug*
	7	Festangeschlossenes Kabel / *Fixed cable*
	9	Sonderanfertigung / *Special*
Länge / ***Length***	0	120 mm
	2	160 mm
	4	225 mm
	9	Sonderlänge / *Special length*
Sonstiges / ***Special***	0	Kein / *None*

Hinweis!

Wählen Sie für die Bestellungen die Komponenten, die Sie benötigen und erstellen so Ihre eigene Fertigungsausführung. Diese freie Kombination von einzelnen Merkmalen wird von uns technisch geprüft und muss freigeben werden.

Preise auf Anfrage.

1.19.6 Lagerausführungen

Artikel Nr. / ***Article No.***	**Typ /** ***Type***	**Beschreibung /** ***Description***
S24137000K	271100320	Temperatursensor: Pt 100, S7-Stecker, 160 mm
S24137011K	271100100	Temperatursensor: Pt 100, S8-Stecker (PG 13,5 - drehbar), 120 mm
S24137012K	271200100	Temperatursensor: Pt 1000, S8-Stecker (PG 13,5 - drehbar), 120 mm

1.20 Zirkon® Gas

1.20.1 Beschreibung

Zirkon® Gas Cl_2

Art. Nr.: S29111001K

Zirkon® Gas O_3

Art. Nr.: S29111002K

Zirkon® Gas ClO_2

Art. Nr.: S29111011K

Der Gas Sensor ist ein amperometrischer Sensor zur Messung von Chlorgas. Die passende Armatur Ne GSH ermöglicht einen einfachen Einbau.

Vorteile

Kurze Ansprechzeiten
Hohe Zuverlässigkeit
Einfache Inbetriebnahme durch aufgedruckten Kalibrierwert

1.20.2 Anwendung

Abluftüberwachung

Lagerabluft

1.20.3 Technische Daten

Messparameter Zirkon® Gas Cl_2 - S29111001K /
Measuring parameters Zirkon® Gas Cl_2 - S29111001K

Chlor / *Chlorine*	0.. 20 ppm* *Der Messbereich des Geräts kann abweichen. / Range of measurement device can deviate.

Prozessbedingungen / *Process conditions*

Ansprechzeit (T_{90}) / *Response time (T_{90})*	< 60 s
Temperatur / *Temperature*	-20..40 °C / -4..104 °F
Luftfeuchtigkeit / *Humidity*	15.. 90 % rH (nicht kondensierend / *uncondensing*)
Lagerdauer / *Storage period*	Max. 6 Monate in Container, bei +4.. 10 °C / *Max. 6 months in container, at +4... 10 °C / 39,2.. 50 °F*
Einfluss der Feuchtigkeit / *Influence of humidity*	Kein Effekt auf den Nullpunkt / *No effect on the zero point*
Luftdruck / Air pressure	800-1200 hPa

Querempfindlichkeit Chlorgas-Sensor bei 20 °C /
***Cross-sensitivity Chlorine gas at 20 °C / 68* °F**

Gas	**Konzentration /** ***Concentration***	**Abgelesener Wert /** ***Measured value***
Kohlenmonoxid / *Carbon monoxide*	100 ppm	0 ppm
Chlordioxid / *Chlorine Dioxide*	1 ppm	0.5 ppm
Wasserstoff / *Hydrogen*	3000 ppm	0 ppm
Schwefelwasserstoff (H2S)*/ *Hydrogen sulfide (H2S) **	20 ppm	-2 ppm*
Isopropanol / *Isopropanol*	600 ppm	0 ppm
Nitrogen Dioxide / *Stickstoffdioxid*	10 ppm	< 1 ppm

Schwefeldioxid / *Sulphur Dioxide*	10 ppm	0 ppm
Ozon / *Ozone*	0,25 ppm	0,2 ppm
Chemischer Filter / *Chemical Filter*		Nein / *None*

* Eine kontinuierliche Messung im ppm-Bereich kann den Sensor blockieren. /
Continuous exposure at ppm level might blind the sensor.

Hinweis!

Der Einflussfaktor kann von Sensor zu Sensor und über die Lebensdauer variieren. Keinen Anspruch auf Vollständigkeit der Daten, die Sensoren weisen möglicherweise Querempfindlichkeiten mit anderen Gasen auf.

1.20.4 Technische Daten

Messparameter Zirkon® Gas O_3 - S29111002K /
Measuring parameters Zirkon® Gas O_3 - S29111002K /

Ozon / Ozone	0.. 1 ppm *Der Messbereich des Geräts kann abweichen. / Range of measurement device can deviate.

Prozessbedingungen / *Process conditions*

Ansprechzeit (T_{90}) / *Response time (T_{90})*	< 60 s
Temperatur / *Temperature*	-20..40 °C / -4..104 °F
Luftfeuchtigkeit / *Humidity*	15.. 90 % rH (nicht kondensierend / *uncondensing*)
Lagerdauer / *Storage period*	Max. 6 Monate in Container, bei +4.. 10 °C / *Max. 6 months in container, at +4... 10 °C / 39,2..50* °F
Einfluss der Feuchtigkeit / *Influence of humidity*	Kein Effekt auf den Nullpunkt / *No effect on the zero point*
Luftdruck / *Air pressure*	800-1200 hPa

Querempfindlichkeit Ozon Gas Sensor bei 20 °C /
***Cross sensitivity Ozone gas sensor at 20 °C / 68* °F**

Gas	**Konzentration /** ***Concentration***	**Abgelesener Wert /** ***Measured value***
Kohlenmonoxid / *Carbon monoxide*	100 ppm	0 ppm
Chlordioxid / *Chlorine dioxide*	1 ppm	1,5 ppm (tbc)
Wasserstoff / *Hydrogen*	3000 ppm	0 ppm
Stickstoffdioxid / Nitrogen dioxide	10 ppm	6 ppm
Schwefelwasserstoff (H2S) * *Hydrogen sulfide (H2S) **	20 ppm	-1,6 (tbc)*
Isopropanol / *Isopropanol*	600 ppm	0 ppm

Chlor / *Chlorine*	1 ppm	1,2 ppm (tbc)
Chemische Filter / *Chemical Filter*		Keine / *None*

Signale unterhalb der Basislinie werden mit 0 angegeben. / *Signals below baseline are stated as 0*
tbc= muss noch bestätigt werden / *tbc = to be confirmed*
* Dauerhafte Exposition im ppm-Bereich kann den Sensor blockieren. / *Continuous exposure at ppm level might blind the sensor.*

Hinweis!

Der Einflussfaktor kann von Sensor zu Sensor und über die Lebensdauer variieren. Keinen Anspruch auf Vollständigkeit der Daten, die Sensoren weisen möglicherweise Querempfindlichkeiten mit anderen Gasen auf.

1.20.5 Technische Daten

Messparameter Zirkon® Gas $Cl0_2$ - S29111011K /
Measuring parameters Zircon® Gas $Cl0_2$ - S29111011K

Chlordioxid / *Chlorine dioxide*	0.. 1 ppm* *Der Messbereich des Geräts kann abweichen. / Range of measurement device can deviate.

Prozessbedingungen / *Process conditions*

Ansprechzeit (T_{90}) / *Response time (T_{90})*	< 60 s
Temperatur/ *Temperature*	-20..40 °C / -4..104 °F
Luftfeuchtigkeit/ *Humidity*	15.. 90 % rH (nicht kondensierend / *uncondensing*))
Lagerdauer / *Storage period*	Max. 6 Monate in Container, bei +4.. 10 °C / *Max. 6 months in container, at +4... 10 °C / 39.2..50* °F
Einfluss der Feuchtigkeit/ *Influence of humidity*	Kein Effekt auf den Nullpunkt / *No effect on the zero point*
Luftdruck / *Air pressure*	800-1200 hPa

Querempfindlichkeit Chlordioxid Gas Sensor bei 20 °C /
***Cross sensitivity Chlorine gas sensor at 20 °C / 68* °F**

Gas	**Konzentration /** ***Concentration***	**Abgelesener Wert /** ***Measured value***
Kohlenmonoxid / *Carbon monoxide*	100 ppm	0 ppm
Wasserstoff / *Hydrogen*	3000 ppm	0 ppm
Stickstoffdioxid / *Nitrogen dioxide*	10 ppm	6 ppm (tbc)
Schwefelwasserstoff (H2S)* *Hydrogen sulfide (H2S) **	20 ppm	-5 ppm (tbc)**
Isopropanol / *Isopropanol*	600 ppm	0 ppm
Chlor / *Chlorine*	1 ppm	0,5 ppm*

Ozon / *Ozone*	0,25 ppm	0,15 ppm
Chemische Filter / *Chemical Filter*		Keine / *None*

* Signale unterhalb der Basislinie werden als 0 gestartet / *Signals below baseline are started as 0*
tbc = muss noch bestätigt werden / *tbc = to be confirmed*
*1 bis 5 ppm Chlor können zur Querkalibrierung verwendet werden (bbc) / **1 to 5 ppm chlorine may be used for cross calibration (tbc)*
** Eine kontinuierliche Messung im ppm-Bereich kann den Sensor blockieren. / ** *Continuous exposure at ppm level might blind the sensor.*

Hinweis!

Der Einflussfaktor kann von Sensor zu Sensor und über die Lebensdauer variieren. Keinen Anspruch auf Vollständigkeit der Daten, die Sensoren weisen möglicherweise Querempfindlichkeiten mit anderen Gasen auf.

1.20.6 Maßzeichnung

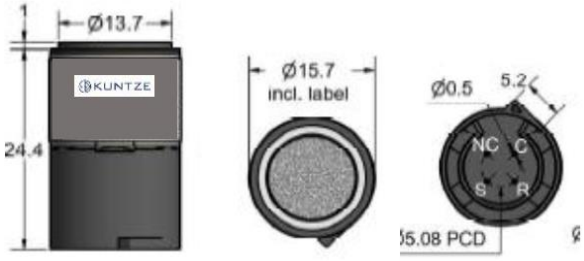

Art. Nr.: S29111001K: Zirkon® Gas Cl2

Art. Nr.: S29111002K: Zirkon® Gas O3

Art. Nr.: S29111011K: Zirkon® Gas ClO2

1.20.7 Lagerausführungen

Artikel Nr. / Article No.	Typ / Type	Beschreibung / Description
S29111001K	Zirkon® Gas Cl_2	Sensor zur Messung von Chlorgas
S29111002K	Zirkon® Gas O_3	Sensor zur Messung von Ozon
S29111011K	Zirkon® Gas ClO_2	Sensor zur Messung von Chlordioxid

1.21 Zirkon® Conductivity LE44 Pt

1.21.1 Beschreibung

LE44PT

LE44 Pt 4SCR

Konduktive 2-Elektroden-Messzelle zur Erfassung der elektrischen Leitfähigkeit mit integriertem Temperatursensor Pt100. Der Sensor ist erhältlich in der Durchflussversion mit einem 3/4" mit 4-poligem Winkelstecker (Hirschmann) für den elektrischen Anschluss oder in der Eintauchvariante mit 10 m fest angeschlossenem Kabel mit 1/2" Aussengewinde. In beiden Fällen sind die Elektroden aus Edelstahl (konzentrisch angeordnet, Werkstoff 1.4571). In der Eintauchvariante ist der Kopf aus PP und in der Durchflussversion ist der Anschlusskopf aus PVDF.

Vorteile

- Temperatursensor integriert
- Zwei Versionen: Hirschmannstecker mit 3/4" Außengewinden oder 10 m Kabel mit 1/2" Außengewinde
- Wenig verschmutzungsanfällig und leicht zu reinigen

1.21.2 Anwendungen

Industriewasser

Trinkwasser

Prozesswasser

Kühlwasser

1.21.3 Technische Daten

Messparameter / *Measuring range*

Leitfähigkeit (konduktiv) / *Conductivity (conductive)*	0,000.. 2,000 µS / cm (c= 0,05 /cm) 0,00.. 20,00 µS / cm (c= 0,05 /cm) 0,0.. 200,0 µS / cm (c= 0,05 /cm) 0,000.. 2,000 mS / cm (c= 0,20 /cm) 0,00.. 20,00 mS / cm (c= 1,00 /cm)

Prozessbedingungen / *Process conditions*

Druck / *Pressure*	16 bar bei 25 °C / *16 bar at 25 °C / 232 psi at 77 °F*
Temperatur / *Temperature*	Steckeranschluss 0 °.. +135 °C (Steckeranschluss), Kabelanschluss 0 °.. +90 °C (Kabelanschluss) / *Plug connection: 0.. +135 °C / 32.. 275 °F,* *Cable Connection: 0.. +90 °C / 32.. 194 °F*

Konstruktiver Aufbau / *Mechanical construction*

Schaftmaterial / *Shaft material*	PVDF - Steckervariante, PP - Kabelvariante / *Plug version: PVDF, cable version: PP*
Elektrodenmaterial / *Electrode material*	Edelstahl 1.4571 / *Stainless steel 1.4571*
Mechanischer Anschluss / *Process connection*	¾“ Außengewinde, Steckerversion, ½“ Außengewinde, Kabelversion / *Plug version: ¾“ male thread,* *Cable version: ½“ male thread*
Elektrischer Anschluss / *Electrical conenction*	4 poliger Winkelstecker (Hirschmann), 10 m fest angeschlossenes Kabel / *4-poles angular plug (Hirschmann),* *10 m connected cable*
Temperatursensor / *Temperature sensor*	Pt 100

1.21.4 Maßzeichnung

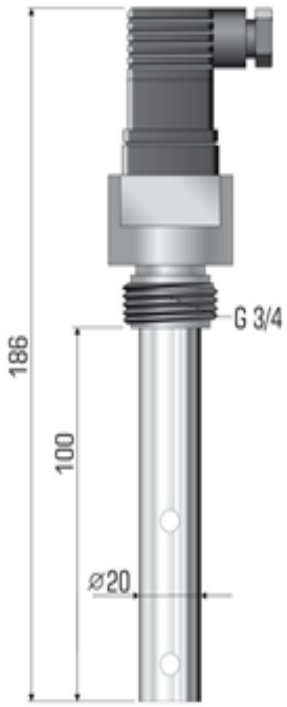

LE44 Pt

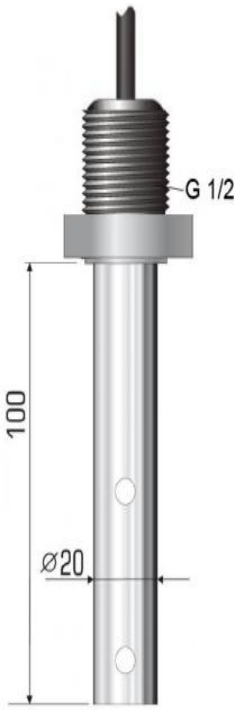

LE44 Pt 4SCR

1.21.5 Lagerausführungen

Artikel Nr. / ***Article No.***	**Typ /** ***Type***	**Beschreibung /** ***Description***
26125252K	Zirkon® Conductivity LE44 Pt, c= 0.05	Con Konduktiver Leitfähigkeitssensor (0.. 2; 0.. 20; 0.. 200 µS/cm)
26125253K	Zirkon® Conductivity LE44 Pt, c= 0.20	Konduktiver Leitfähigkeitssensor (0.. 2 mS/cm)
26125254K	Zirkon® Conductivity LE44 Pt, c= 1.00	Konduktiver Leitfähigkeitssensor (0.. 20 mS/cm)
26125255K	Zirkon® Conductivity LE44 Pt, 4SCR, c= 0.20	Konduktiver Leitfähigkeitssensor (0.. 2 mS/cm) mit 10 m fest angeschlossenem Kabel
26125256K	Zirkon® Conductivity LE44 Pt, 4SCR, c= 1.00	Konduktiver Leitfähigkeitssensor (0.. 2 mS/cm) mit 10 m fest angeschlossenem Kabel
26125257K	Zirkon® Conductivity LE44 Pt, 4SCR, c= 0.05	Konduktiver Leitfähigkeitssensor (0.. 2; 0.. 20; 0.. 200 µS/cm) mit 10 m fest angeschlossenem Kabel

1.22 Zirkon® Conductivity IL 15

1.22.1 Beschreibung

IL 15

Leitfähigkeitssensor für die induktive Leitfähigkeitsmessung, aus Polypropylen (PP) mit zwei innenliegenden, ringförmigen Messschleifen. Der Sensor wird mit 6 m fest angeschlossenem Kabel und integriertem NTC-Temperatursensor ausgeliefert.

Vorteile

- Korrosionsfest
- Verschmutzungsunempfindlich
- Kleine und kompakte Bauform

1.22.2 Anwendungen

Industriewasser

Prozesswasser

Abwasserbehandlung

1.22.3 Technische Daten

Messparameter / *Measuring range*

Leitfähigkeit (induktiv) / *Conductivity (inductive)*	0.000.. 2,000 mS/cm 0.00.. 20,00 mS/cm 0.0.. 200.0 mS/cm 0.. 2000 mS/cm

Umgebungsbedingungen / *Process conditions*

Druck / *Pressure*	10 bar bei 20 °C / *68 °F* / *10 bar at 20 °C / 68 °F*
Temperatur / *Temperature*	< 90 °C (< 194 °F)

Konstruktiver Aufbau / *Mechanical construction*

Schaftmaterial / *Shaft material*	PP
Mechanischer Anschluss / *Process connection*	G1/2 Außengewinde / *G1/2 male thread*
Temperatursensor / *Temperature sensor*	NTC

1.22.4 Maßzeichnung

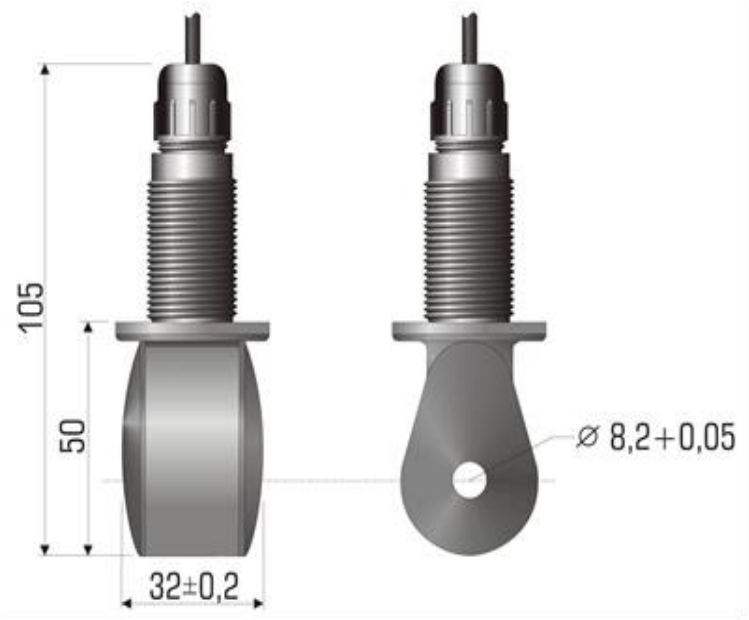

IL 15

1.22.5 Lagerausführungen

Artikel-Nr. / *Article-No.*	**Typ / *Type***	**Beschreibung / *Description***
26164025K	Zirkon® Conductivity IL 15	Induktiver Leitfähigkeitssensor, 6 m fest angeschlossenes Kabel

2. Index

C
Chlor 158
Chlordioxid 162
Chlorverbindungen 12

O
Ozon 160

Z
Zirkon® Conductivity IL 15 171
Zirkon® Conductivity LE44 P 166
Zirkon® DIS 5
Zirkon® DIS Pool 18
Zirkon® DIS Total 12
Zirkon® Gas 157
Zirkon® pH Coating 70
Zirkon® pH Fluoride 62
Zirkon® pH Pool 78
Zirkon® pH Process 44
Zirkon® pH Process HT 84
Zirkon® pH Process Refill 54
Zirkon® pH Pure 36
Zirkon® pH Universal 26
Zirkon® pH Wide Body 92
Zirkon® Redox Wide Body 127
Zirkon® REF 137
Zirkon® REF Process Refill 144
Zirkon® Rx Pool 120
Zirkon® Rx Process Refill 113
Zirkon® Rx Universal 104
Zirkon® Temperatur 151

Kuntze Instruments GmbH
Robert-Bosch-Str. 7a
40688 Meerbusch
Germany

+49 2150 70660
info@kuntze.com
www.kuntze.com